ITI Nr. 91

F. Kondriz (Komunikacija) | Julius (Įrenginio pavadinimas) | Nr. (KK-5) 163 KORTELĖ

Vilnius (Miestas) | Olandų (Gatvė) | 3892 (Planšeto nomenklatūra)

ŠULINIO PIŪVIAI (Matmenys duoti m)

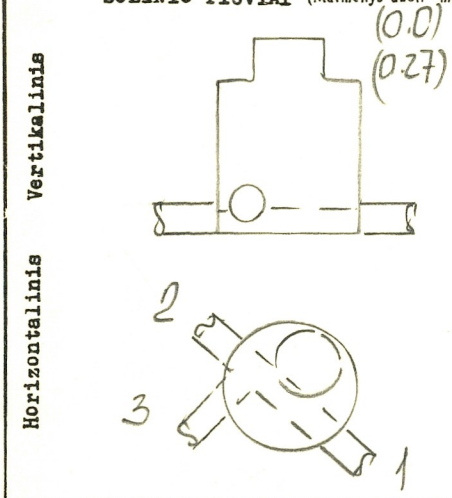

PRIRIŠIMO BRĖŽINYS

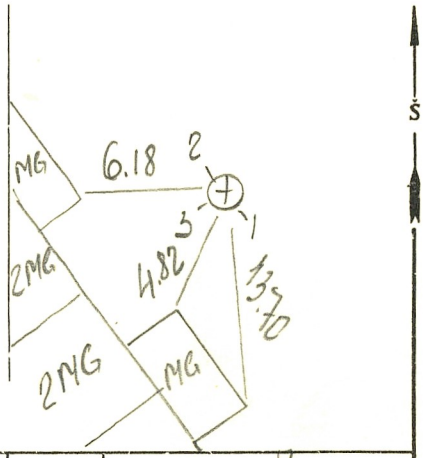

Pavadinimas		Medžiaga	Diametras	Atstumas nuo dangčio		Altitudės
Dangtis		bet	0.65			113.90
Žemė		gr		0.0		113.90
Sienos		bet				
Dugnas		bet	1.00	2.14		111.76
Vamzdžiai	Nr. 1	ter	150	Viršus		
				Apačia	2.25	111.65
	Nr. 2	ter	150	Viršus		
				Apačia	2.27	111.63
	Nr. 3	bet	100	Viršus		
				Apačia	2.17	111.73
	Nr. 4			Viršus		
				Apačia		
	Nr. 5			Viršus		
				Apačia		
	Nr. 6			Viršus		
				Apačia		
	Nr. 7			Viršus		
				Apačia		

Lipynės .....7..... (Medžiaga, kiekis)

Ar yra vandens? ..... —

Ar yra dujų? ..... —

Pastabos .....

.....

.....

Inžinerinių tyrinėjimų INSTITUTAS

Objekto Nr. 01-3/2491

Sudarė (parašas) (pavardė)

Patikrino (parašas) (pavardė)

1983 m. ..06... mėn. ..9.. d.

(Įrenginio tyrinėjimo data)

Sp. ITI 15000 181-78