3878

Форма 54 гс

# КАНАЛИЗАЦИЯ

**Колодец №** 68-106 **Город** Вильнюс **Улица** Гиллто **Дело №** _____ **19** 80 **г.**

Чертеж колодца
М 1:25 по Ал

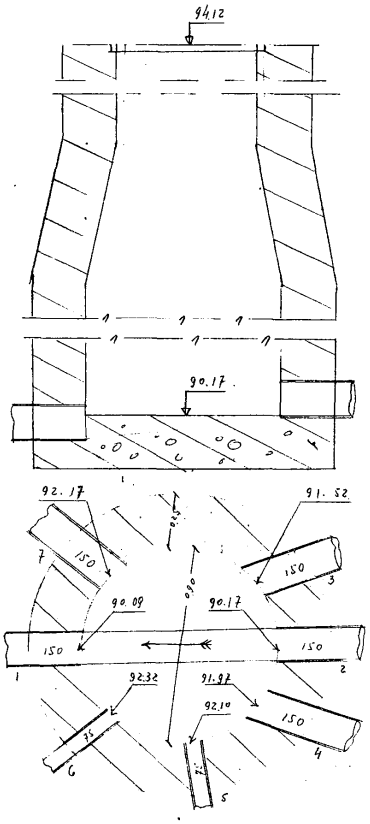


## Отметки

| Крышка | Лотка у входа | Лотка у выхода | Труб подкл. № 3,4,5 | Труб подкл. № 6,7 |
|---|---|---|---|---|
| 94.12 | 90.17 | 90.09 | 91.52<br>91.97<br>92.10 | 92.32<br>92.17 |

## ПРИВЯЗКА

ул. Гиллто

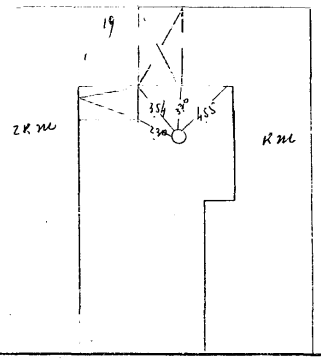


## ОПИСАНИЕ

| | |
|---|---|
| Состояние колодца и матер. | |
| Крышка чугунная | |
| Стены кирп. бет. | |
| Дно ~~кирп.~~ бет. | |
| Скобы | 9 шт. |
| Наличие воды | |
| Наличие газа | |
| Год строительства 19 | |

**ТРУБ**

| Вход диам. | Вход матер. | Выход диам. | Выход матер. | Подкл. № 3,4,5 диам. | Подкл. № 3,4,5 матер. | Подкл. № 6,7 диам. | Подкл. № 6,7 матер. |
|---|---|---|---|---|---|---|---|
| 150 | кер. | 150 | кер. | 150<br>150<br>75 | чуг.<br>чуг. | 75<br>150 | чуг.<br>чуг. |

Институт проектирования городского и сельского строительства | Отдел изысканий

Объект 2280

| | | | |
|---|---|---|---|
| Инв. № | Гл. геодезист | | Юодис |
| | Рук. группы | | Шпаковский |
| | Исполнитель | | Гичурка |
| Дата | Чертил | | |
| | Проверил | | |

Тип. Трансжелдориздата, Вильнюс. Зак. № 3535-5000