ITI Nr. 91[8]

VANDENTIEKIO (Komunikacija)	kameros (Įrenginio pavadinimas)	Nr.( ) 231 KORTELĖ
VILNIAUS (Miestas)	STAČIOJI (Gatvė)	3865 (Planšeto nomenklatūra)

ŠULINIO PIŪVIAI (Matmenys duoti m)

Vertikalinis

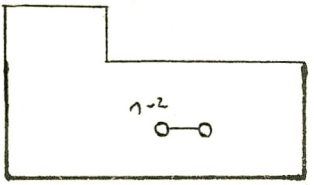

Horizontalinis

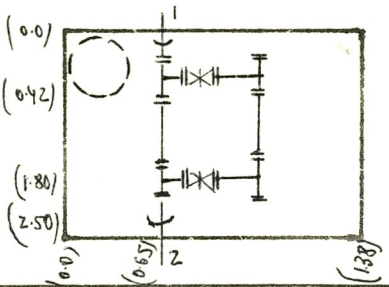

PRIRIŠIMO BRĖŽINYS

STAČIOJI G-VĖ

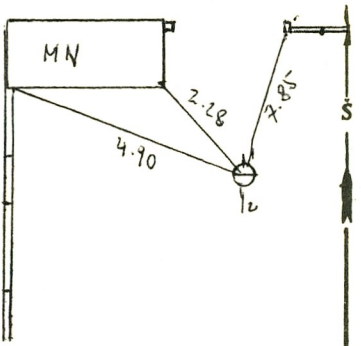

Pavadinimas		Medžiaga	Diametras	Atstumas nuo dangčio		Altitudės
Dangtis		ket.	650			94.73
Žemė				0.0		94.73
Sienos		PLYTŲ				
Dugnas		PLYTŲ	2.50x 1.38	3.06		91.67
Vamzdžiai	Nr. 1	KETUS	50	Viršus	2.75	91.98
				Apačia		
	Nr. 2	-"-	50	Viršus	2.75	91.98
				Apačia		
	Nr. 3			Viršus		
				Apačia		
	Nr. 4			Viršus		
				Apačia		
	Nr. 5			Viršus		
				Apačia		
	Nr. 6			Viršus		
				Apačia		
	Nr. 7			Viršus		
				Apačia		

Lipynės MET- 7 (Medžiaga, kiekis)

Ar yra vandens? YRA

Ar yra dujų? -

Pastabos -

Inžinerinių tyrinėjimų INSTITUTAS

Objekto Nr. 01-15952

Sudarė	P.P. (parašas)	P.PATKAUSKAS (pavardė)
Patikrino	(parašas)	Zanevas (pavardė)

1975 m. V. mėn. 24 d. (Įrenginio tyrinėjimo data)

24

Sp.ITI-84