ITI Nr. 91[d]

F. Kanalizacija
(Komunikacija)

šulinio
(Įrenginio pavadinimas)

Nr. (20) 181a KORTELĖ

Vilnius
(Miestas)

Žirmūnų
(Gatvė)

3856
(Planšeto nomenklatūra)

ŠULINIO PIŪVIAI (Matmenys duoti m)

PRIRIŠIMO BRĖŽINYS

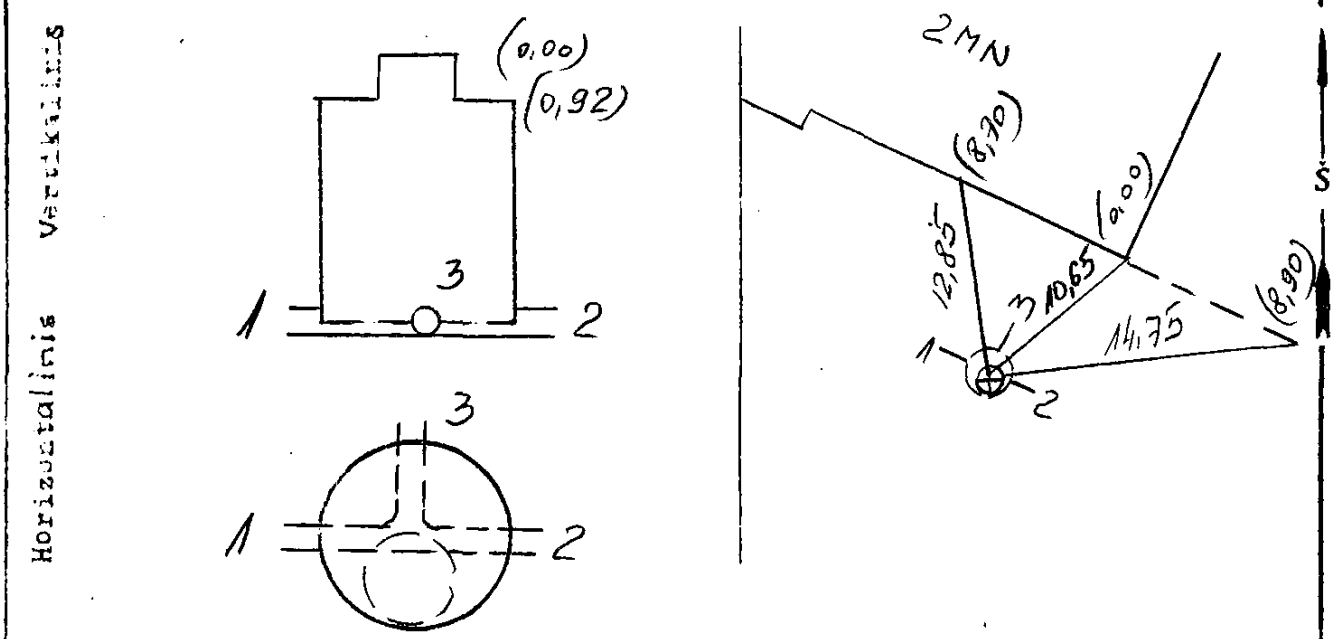

Pavadinimas	Medžiaga	Diametras	Atstumas nuo dangčio		Altitudės
Dangtis	ket.	650			102,26
Lenta					
Sienos	bet.				
Dugnas	bet.	1,50	3,58		98,68
Vamzdžiai Nr. 1	plastm	250	Viršus		
			Apačia	3,57	98,69
Nr. 2	plastm	250	Viršus		
			Apačia	3,58	98,68
Nr. 3	plastm	100	Viršus		
			Apačia	3,56	98,70
Nr. 4			Viršus		
			Apačia		
Nr. 5			Viršus		
			Apačia		
Nr. 6			Viršus		
			Apačia		
Nr. 7			Viršus		
			Apačia		

Lipynės met. 7 lip.
(Medžiaga, kiekis)

Ar yra vandens? —

Ar yra dujų? —

Pastabos —

Inžinerinių tyrinėjimų INSTITUTAS

Objekto Nr. 01-2-9438

Sudarė	P. Kmita	Klimantas
	(parašas)	(pavardė)
Patikrino	[illegible]	Jasiukevičius
	(parašas)	(pavardė)

1999 m. 02 mėn. 03 d.
(Įrenginio tyrinėjimo data)