ITI Nr. 9 a

Fekalinės kanalizacijos šulinys — Nr. (7^IV) 121^a KORTELĖ

(Komunikacija) (Įrenginio pavadinimas)

Vilnius — (Miestas)

Gajaus — (Gatvė)

3854 — (Planšeto nomenklatura)

ŠULINIO PLĖVIAI (Matmenys duoti m)

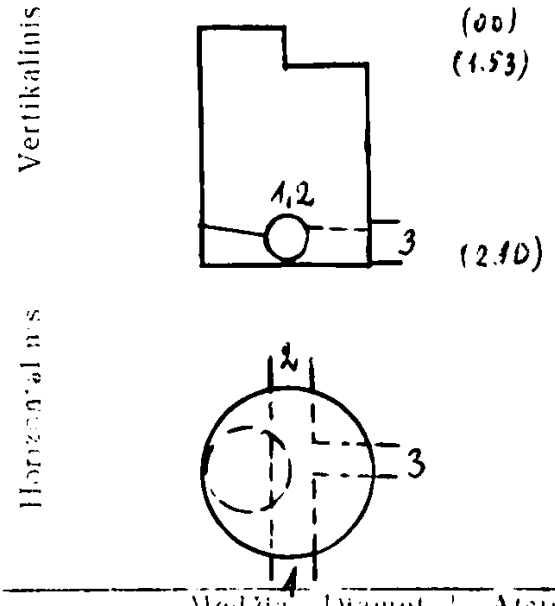

PRIRIŠIMO BRĖŽINYS

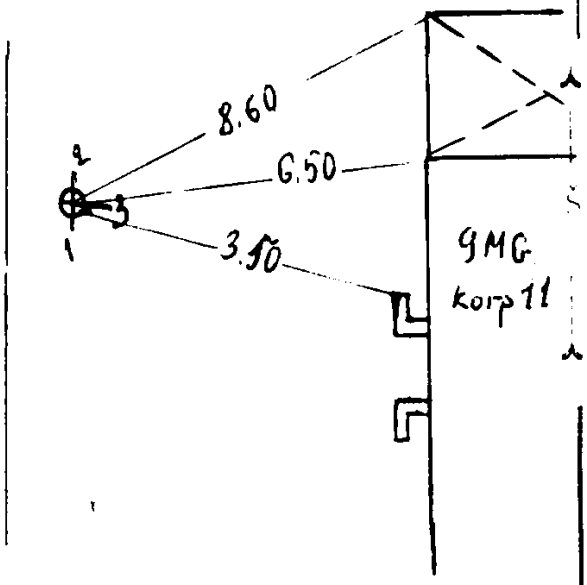

Pavadinimas	Medžiaga	Diametras	Atstumas nuo dangčio	Altitudės
Dangtis	kel.	0.65		106.14
Žemė	asf.		00	106.14
Sienos	bet.			
Dugnas	bet	1.00	2.10	104.04

Vamzdžiai	Medžiaga	Diametras	Viršus / Apačia	Atstumas nuo dangčio	Altitudės
Nr. 1	asbc.	200	Apačia	2.24	103.90
Nr. 2	asbc.	200	Apačia	2.24	103.90
Nr. 3	kel.	100	Apačia	2.10	104.04
Nr. 4					
Nr. 5					
Nr. 6					
Nr. 7					

Lipynės 4 (Medžiaga, kiekis)

Ar yra vandens? —

Ar yra dujų? —

Pastabos

Inžinerinių tyrinėjimų INSTITUTAS

Objekto Nr. 01-3/1102

Sudarė (parašas) Jakutis (pavardė)

Patikrino (parašas) Skvarnavičius (pavardė)

1976 m. XI mėn. 17 d.

(Įrenginio tyrinėjimo data)

Birž. n. 20 5. 15000—75