Fekalinė kan.	Nr. 51 KORTELĖ	3853
(įrenginio pavadinimas)	(plane)	(planšeto pomenklatūra)
2005	Vilnius	M. Katkaus
(Šul.pastatymo metai)	(miestas)	(gatvė)

ŠULINIO PJŪVIAI:

Vertikalinis

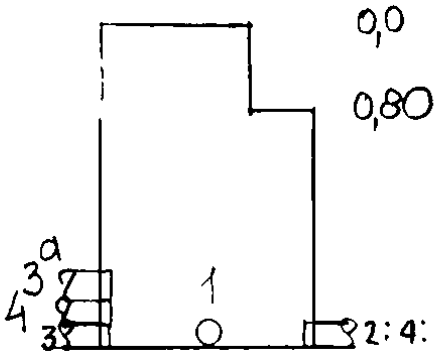

Horizontalinis

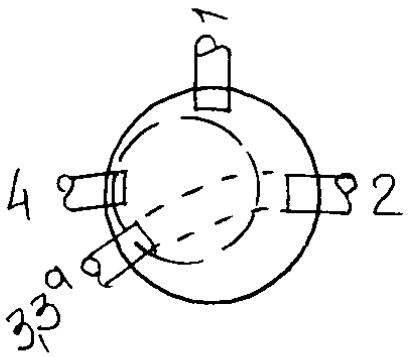

Pririšimo brėžinys

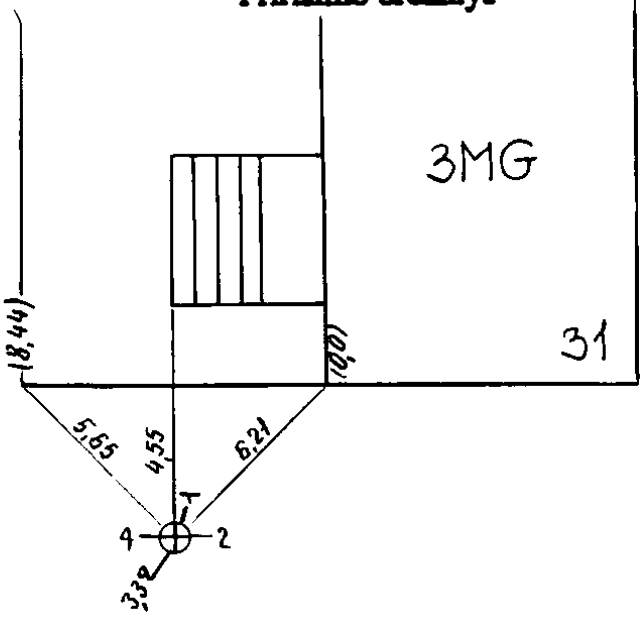

Pavad.		Modž	Diametras mm.	Atstumas nuo dangčio m.		Altitudės m.
Dangtis		ket.	650			110,31
Žemė				0,00		110,29
Sienos		bet.				
Dugnas		PVC	1000		2,90	107,41
VAMZDŽIAI	Nr.1	ker	150	Viršus		
				Apačia	3,10	107,21
	Nr.2	ker	150	Viršus		
				Apačia	3,15	107,16
	Nr.3	PVC	200	Viršus		
				Apačia	3,05	107,26
	Nr.3a	PVC	200	Viršus		
				Apačia	2,60	107,71
	Nr.4	PVC	200	Viršus		
				Apačia	2,71	107,60

Lipynės 7 (medžiaga,kiekis)

Ar yra vandens? _____

Ar yra dujų _____

UAB „Geodeziniai tyrinėjimai"

Objektas

Sudarė	A. Žukas	
	(pavardė)	(parašas)
Patikrino		
	(pavardė)	(parašas)

2005.06.
(kortelės sudarymo data)