3828

Šul. Nr (1)61	Vandentiekis	Rajonas Gatvė Trimitų	Užsakymo Nr 1175	1961 m.	Vilnius

Šulinio Brėžinys
M 1:50

Altitudės		
dangtis	dugnas	vamzdis
109,349	106,80	107,20

PRIRIŠIMAS

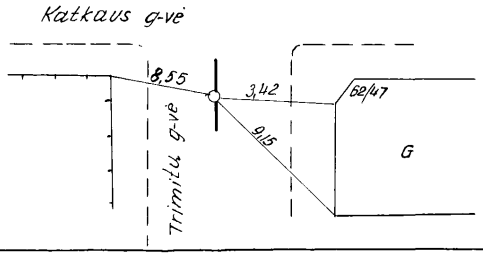

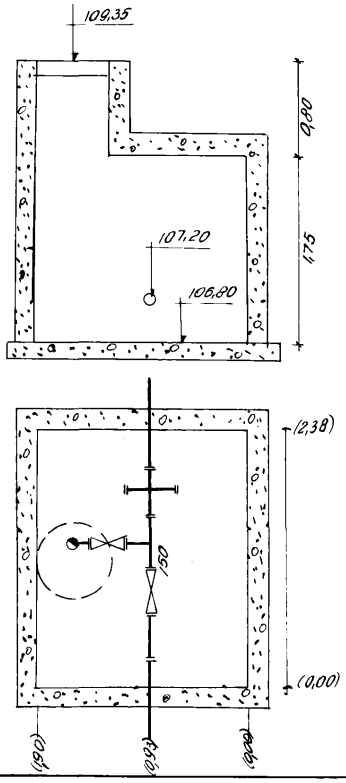

APRAŠYMAS

Šulinio medžiaga ir stovis	
Dangtis	Ketinis
Sienos	Plytų
Dugnas	Betono
Lipynės	geležinis 5
Šul. postatytas	19

Tinklas	Vamzdžio d. ir medž.			
Magist.	d 150 Ket.			

Vilniaus m. VK PTK Tyrinėjimų skyrius

Objektas: Trimitų g. vandentiekio ispild. nuotrauka

Invent. Nr			
	Sk. viršininkas		Chmielinskas
	Sk. vyr. inžinier.	V. Zlatkus	Zlatkus
	Vykdė		Guobienė
data 1961.IV.24	Kopijavo		Balabanskaja
	Koregavo		Toviansklenė