Buitinės nuotekos (Komunikacija)	šulinys (Įrenginio pavadinimas)	Kortelė Nr.92a
Vilnius (Miestas)	Piromonto (gatvė)	3827 (76/32-0114) (Planšeto nomenklatūra)

ŠULINIO PJUVIAI (m.)

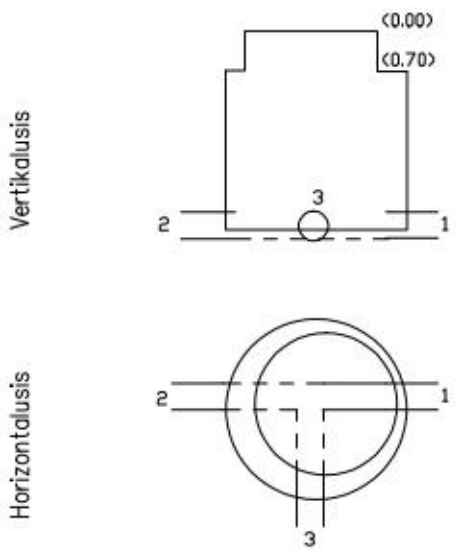

PRIRIŠIMO SCHEMA

Pavadinimas		Medžiaga	Diametras	Atstumas nuo dangčio		Altitudė
Dangtis		KET	700	—		109.83
Žemė			—			109.83
Sienos		BET	—	—		
Dugnas		BET	1000	1.45		108.38
Vamzdžiai	Nr.1	PVC	200	Viršus		
				Apačia	1.62	108.21
	Nr.2	PVC	200	Viršus		
				Apačia	1.62	108.21
	Nr.3	PVC	110	Viršus		
				Apačia	1.54	108.29
	Nr.4			Viršus		
				Apačia		
	Nr.5			Viršus		
				Apačia		
	Nr.6			Viršus		
				Apačia		
	Nr.7			Viršus		
				Apačia		

Lipynes 5

(Medžiaga, kiekis)

Ar yra vandens? nėra

Ar yra dujų? nėra

Pastabos:
Aukščių sistema: LAS07

Objektas:

Sudarė		M.Dilba
	(parašas)	(pavardė)

2018 m.06 mėn.
(Įrengimo tyrinėjimo data)