ITI Nr. 91[c]

E.K. kanalizacijos šulinio Nr.( ) 165 KORTELĖ

(Komunikacija) (Įrenginio pavadinimas)

VILNIUS TOKOLĖNO 76/52 0113

(Miestas) (Gatvė) (Planšeto nomenklatūra)

ŠULINIO PIŪVIAI (Matmenys duoti m) PRIRIŠIMO BRĖŽINYS

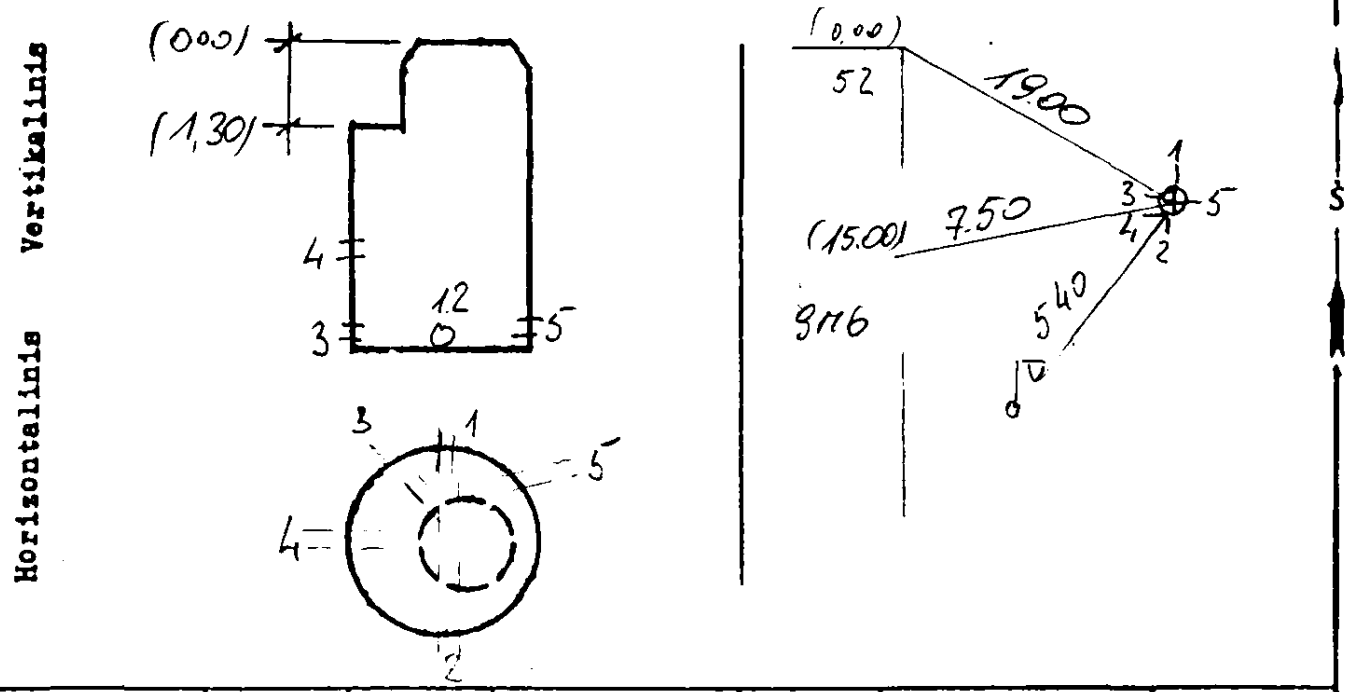

Pavadinimas		Medžiaga	Diametras	Atstumas nuo dangčio		Altitudės
Dangtis		ket.	650			110.21
Žemė				0.00		110.21
Sienos		bet.				
Dugnas		bet.	1.000	4.48		105.73
Vamzdžiai	Nr. 1	BET	500	Viršus		
				Apačia	4.70	105.51
	Nr. 2	PE	450	Viršus		
				Apačia	4.70	[illegible]
	Nr. 3	ASBC	300	Viršus		
				Apačia	4.61	105.60
	Nr. 4	MET	100	Viršus		
				Apačia	3.82	[illegible]
	Nr. 5	ASBC	300	Viršus		
				Apačia	4.61	[illegible]
	Nr. 6			Viršus		
				Apačia		
	Nr. 7			Viršus		
				Apačia		

Lipynės [illegible]
(Medžiaga, kiekis)

Ar yra vandens? .....

Ar yra dujų? .....

Pastabos .....

AB"INŽINERINIAI TYRINĖJIMAI"
Filialas "TOPOGRAFIJA"

Objekto Nr. [illegible]

Sudarė (parašas) (pavardė)

Patikrino (parašas) (pavardė)

200[illegible] m. [illegible] mėn. [illegible] d.
(Įrenginio tyrinėjimo data)