Forma 37-6

Смотровой (Įrenginio pavadinimas)	Nr. (4/1) 1 KORTELĖ (aprise)(plane)	3825 Planšeto nomenklatūra
(Įrenginio pastatymo metai)	Y. r. Ф. primaitės (Miestas) (gatvė)	

ŠULINIO PIŪVIAI: M.1:
(Įsmatavimai duoti cm)

Vertikalinis:

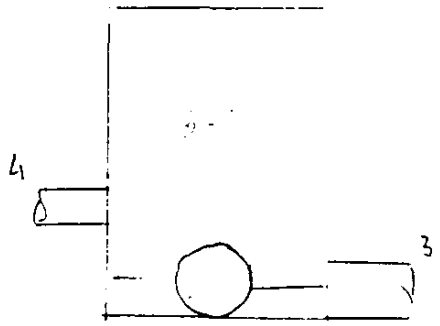

Horizontalinis:

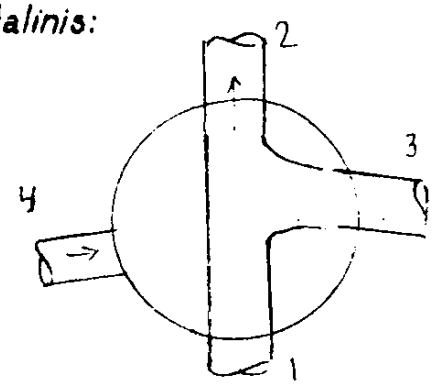

Pririšimo brėžinys:

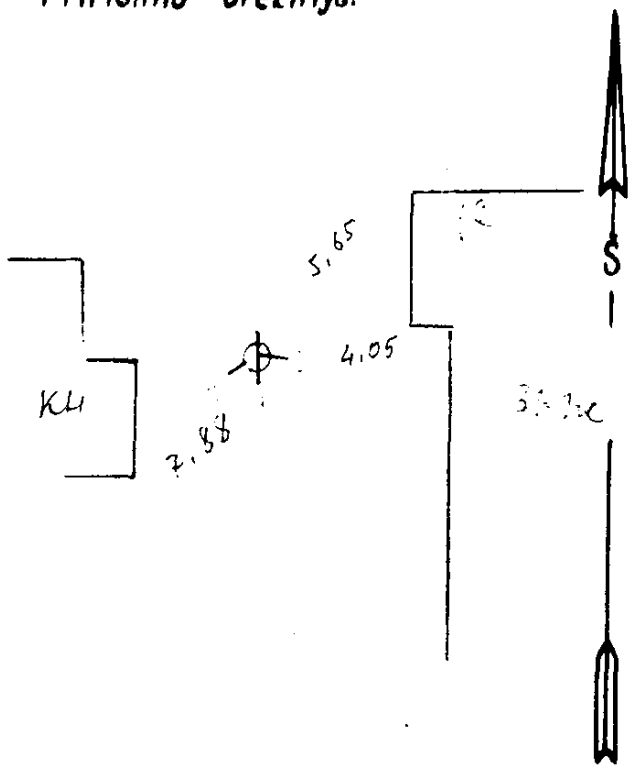

Pastabos

Pavadinimas	Medžiaga	Diametras mm	Atstumas nuo dangčio cm		Altitudės
Dangtis	gelež.	10×10			112.06
Žemė	~~[illegible]~~		−0,25		111.81
Sienos	betonas				
Dugnas	betonas	1.00	2,16		109.90
Vamzdžiai Nr. 1	[illegible]	200	Viršus / Apačia	2.37	109.69
Nr. 2	kep.	200	Viršus / Apačia	2.39	109.67
Nr. 3	ryš.	150	Viršus / Apačia	2.32	109.74
Nr. 4	ryš.	150	Viršus / Apačia	1.51	110.54
Nr. 5			Viršus / Apačia		
Nr. 6			Viršus / Apačia		
Nr. 7			Viršus / Apačia		

Lipynes zuz (Medžiaga, kiekis)

Ar yra vandens?

Ar yra dujų?

MIESTŲ STATYBOS PROJEKTAVIMO INSTITUTAS

Objektas 3604

Sudarė Boebogel [illegible]

Patikrino

196[illegible] m. XI mėn. [illegible] d.
(Kortelės sudarymo data)