Fek. kanalizacijos šulinio — Nr. (2) 21A **KORTELĖ**

(Komunikacija) — (Įrenginio pavadinimas)

Vilnius — Putnos — 3824

(Miestas) — (Gatvė) — (Planšeto nomenklatūra)

ŠULINIO PIŪVIAI (Matmenys duoti m) — PRIRIŠIMO BRĖŽINYS

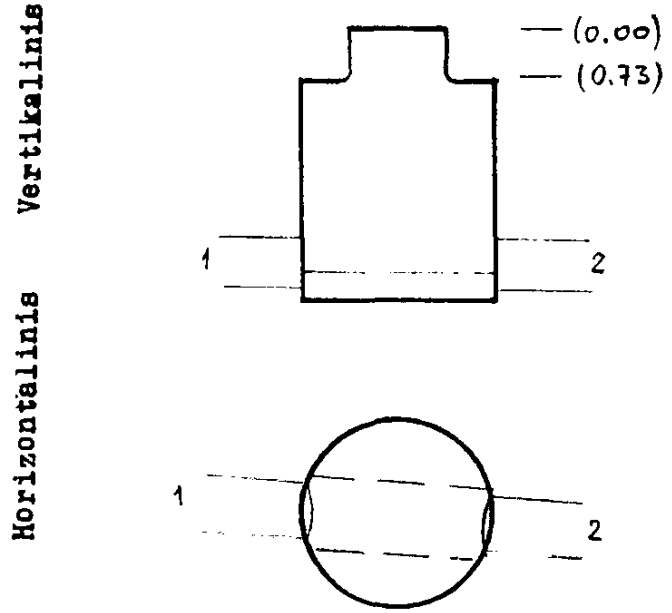

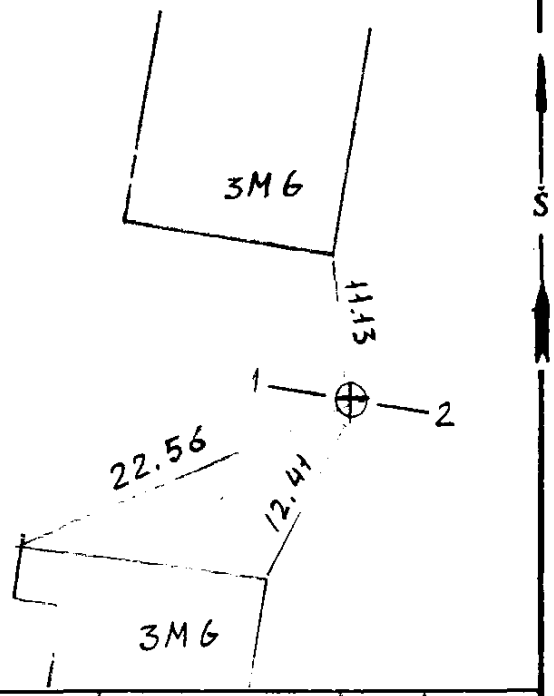

Pavadinimas		Medžiaga	Diametras	Atstumas nuo dangčio		Altitudės
Dangtis		ket.	650			112,42
Žemė						
Sienos		bet.				
Dugnas		bet.	1,0		2,39	110.03
Vamzdžiai	Nr. 1	Ker.	150	Viršus		
				Apačia	2.50	109.92
	Nr. 2	Ker.	150	Viršus		
				Apačia	2.52	109.90
	Nr. 3			Viršus		
				Apačia		
	Nr. 4			Viršus		
				Apačia		
	Nr. 5			Viršus		
				Apačia		
	Nr. 6			Viršus		
				Apačia		
	Nr. 7			Viršus		
				Apačia		

Lipynės ....6 gel.....
(Medžiaga, kiekis)

Ar yra vandens? ....–.....

Ar yra dujų? ....–.....

Pastabos ....–.....

.....

.....

Inžinerinių tyrinėjimų INSTITUTAS

Objekto Nr. 01-3/5674...

Sudarė	Žilio (parašas)	Vebra (pavardė)
Patikrino	(parašas)	(pavardė)

1994. m. gruodžio mėn. 13 d.
(Įrenginio tyrinėjimo data)