3824

Forma T. №—1

Šul. №№ 202	Kanalizacija	Rajonas / Gatvė	Užsakymo №	19 61 m.	Vilnius

Šulinio brėžinys
~~M1:25~~; M1:50

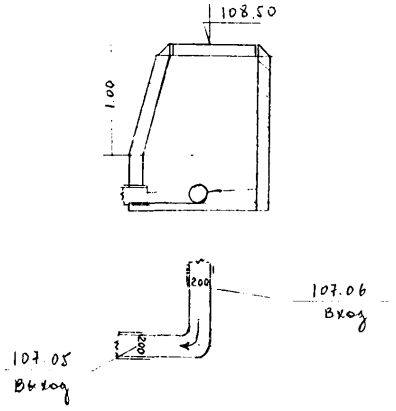

Altitudės

Dangtis	Grioveliai		Vamzdis	
	įėjimas	išėjimas	prijung. №	prijung. №
108.50	107.06	107.05		

PRIRIŠIMAS

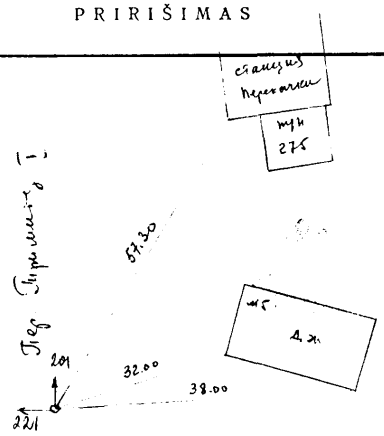

APRAŠYMAS

Šulinio medžiaga ir stovis	
Dangtis	ketinis
Sienos	bet.
Dugnas	bet.
Lipynės	žem. 2
Esamo vandens kiekis	
Esamų dujų kiekis	
Šulinys pastatytas 19 61 m.	

VAMZDŽIAI

Įėjimas		Išėjimas		Prijungimo Nr.		Prijungimo Nr.	
d.	medž.	d.	medž.	d.	medž.	d.	medž.
200	asbo	200	asbo				

Vilniaus m. VK PTK Tyrinėjimų skyrius

Objektas: gamykla [illegible] [illegible]

Invent. №	Sk. viršininkas		
	Sk. vyr. inžinierius		
Data 24/8-61	Vykdė	[illegible]	
	Braižė		
	Tikrino		

Laikraščių ir žurnalų leid. sp. Užs. Nr. 4896.1.60.3000