F. Kanalizacija
(Komunikacija)

Šulinio
(Įrenginio pavadinimas)

Nr. (1) 131a KORTELĖ

Vilnius
(Miestas)

Kalvarijų
(Gatvė)

3812
(Planšeto nomenklatūra)

ŠULINIO PIOVIAI (Matmenys duoti m)

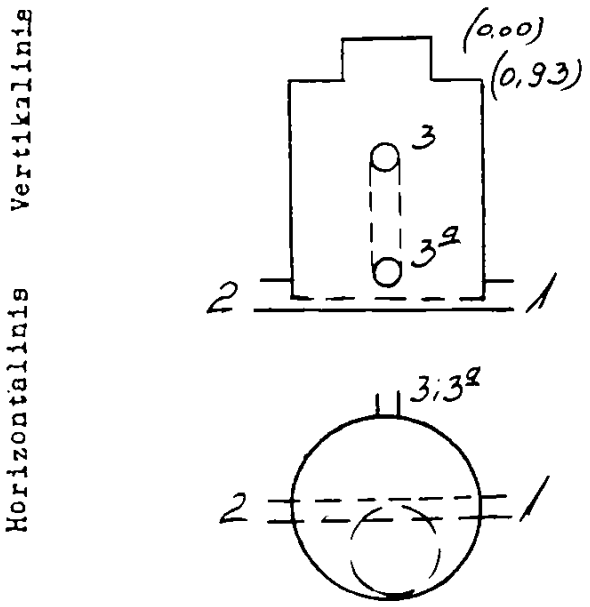

PRIRIŠIMO BRĖŽINYS

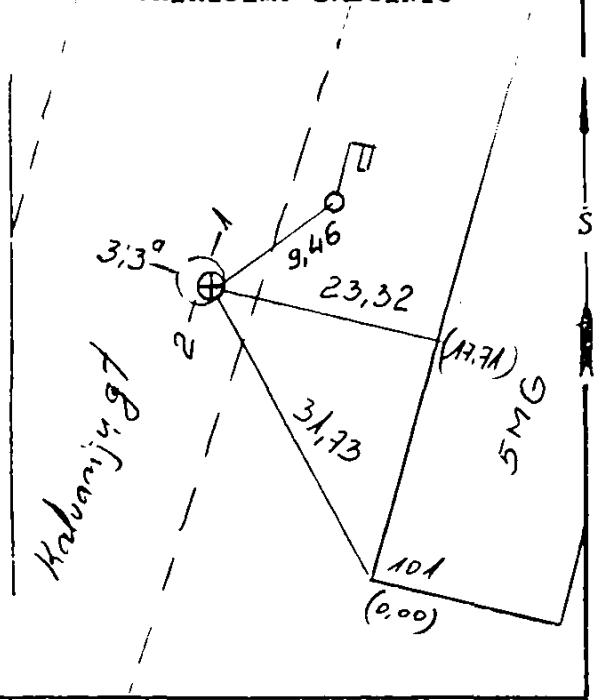

Pavadinimas		Medžiaga	Diametras	Atstumas nuo dangčio		Altitudės
Dangtis		ket.	650			122,82
Žemė						
Sienos		bet.				
Dugnas		bet.	1500	4,78		118,04
Vamzdžiai	Nr. 1	ker	250	Viršus		
				Apačia	5,07	117,75
	Nr. 2	ker	250	Viršus		
				Apačia	5,09	117,73
	Nr. 3	PVC	160	Viršus		
				Apačia	2,08	120,74
	Nr 3a	PVC	160	Viršus		
				Apačia	4,63	118,19
	Nr. 5			Viršus		
				Apačia		
	Nr. 6			Viršus		
				Apačia		
	Nr. 7			Viršus		
				Apačia		

Lipynės ...met. 8 lip...
(Medžiaga, kiekis)

Ar yra vandens? ...—...

Ar yra dujų? ...—...

Pastabos ...—...

P.Klimansko IĮ

Objekto Nr 20-141

Sudarė	P. Klimansko (parašas)	Klimanskas (pavardė)
Patikrino	P. Klimansko (parašas)	Klimanskas (pavardė)

2001 m. 06 mėn. 12 d.
(Įrenginio tyrinėjimo data)