ITI Nr. 91

Fek. Kanalizac. Šulinys — Nr. (8) 134 **KORTELĖ**

(Komunikacija) (Įrenginio pavadinimas)

VILNIUS — ŠIMKAUS — 3797

(Miestas) (Gatvė) (Planšeto nomenklatūra)

ŠULINIO PIŪVIAI (Matmenys duoti m) — PRIRIŠIMO BRĖŽINYS

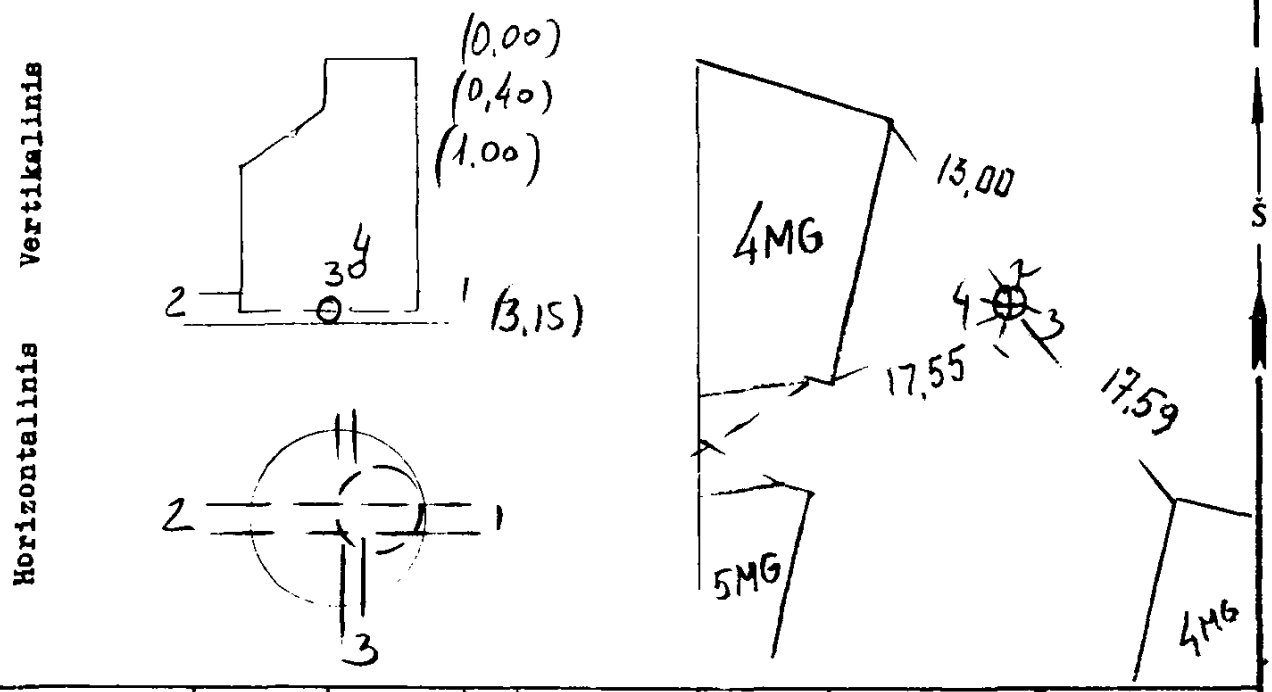

Pavadinimas		Medžiaga	Diametras	Atstumas nuo dangčio		Altitudės
Dangtis		ket	600			102.28
Žemė						
Sienos		bet				
Dugnas		bet	1000	3,15		99,13
Vamzdžiai	Nr. 1	ker	300	Viršus		
				Apačia	4,72	97,56
	Nr. 2	ker	300	Viršus		
				Apačia	4,70	97,58
	Nr. 3	ker	150	Viršus		
				Apačia	3,30	98,98
	Nr. 4	ket	150	Viršus		
				Apačia	4,15	98,13
	Nr. 5			Viršus		
				Apačia		
	Nr. 6			Viršus		
				Apačia		
	Nr. 7			Viršus		
				Apačia		

Lipynės ..betonas..... (Medžiaga, kiekis)

Ar yra vandens? .....

Ar yra dujų? .....

Pastabos .....

.....

.....

Inžinerinių tyrinėjimų INSTITUTAS

Objekto Nr. 01-2-3320.

Sudarė	(parašas)	SAVICKAS (pavardė)
Patikrino	(parašas)	PAUKŠTYS (pavardė)

1981 m. XII mėn. d.

(Įrenginio tyrinėjimo data)