ITI Nr. 91[a]

F. KANALIZACIJA (Komunikacija) | ŠULINYS (Įrenginio pavadinimas) | Nr. ( ) 133 **KORTELĖ**

VILNIUS (Miestas) | Eidukevičiaus g-lė (Gatvė) | 3787 (Planšeto nomenklatūra)

ŠULINIO PIOVIAI (Matmenys duoti m)

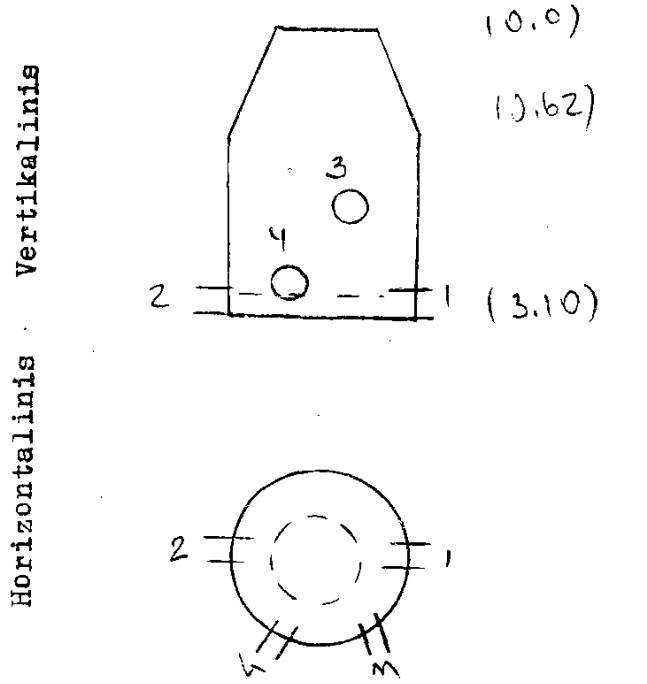


PRIRIŠIMO BRĖŽINYS

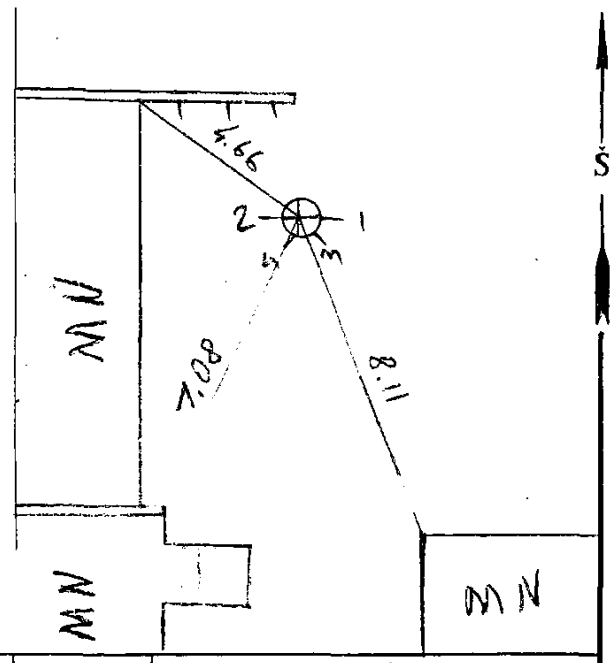


| Pavadinimas | | Medžiaga | Diametras | Atstumas nuo dangčio | | Altitudės |
|---|---|---|---|---|---|---|
| Dangtis | | bet. | 600 | | | 90.20 |
| Žemė | | asf. | | – | | 90.20 |
| Sienos | | bet | | | | |
| Dugnas | | bet. | 1000 | 3.10 | | 87.10 |
| Vamzdžiai | Nr. 1 | ker. | 300 | Viršus | | |
| | | | | Apačia | 3.15 | 87.05 |
| | Nr. 2 | ker. | 300 | Viršus | | |
| | | | | Apačia | 3.20 | 87.00 |
| | Nr. 3 | ker. | 200 | Viršus | | |
| | | | | Apačia | 1.22 | 88.98 |
| | Nr. 4 | ker. | 200 | Viršus | | |
| | | | | Apačia | 3.17 | 87.03 |
| | Nr. 5 | | | Viršus | | |
| | | | | Apačia | | |
| | Nr. 6 | | | Viršus | | |
| | | | | Apačia | | |
| | Nr. 7 | | | Viršus | | |
| | | | | Apačia | | |

Lipynės ....4.....
(Medžiaga, kiekis)

Ar yra vandens? ..yra...

Ar yra dujų? .....

Pastabos ..užlietas.....

.....

.....

**Inžinerinių tyrinėjimų INSTITUTAS**

Objekto Nr. 01-1336.7...

Sudarė [signature] (parašas) Steinauskas (pavardė)

Patikrino [signature] (parašas) Jasiulevičius (pavardė)

1983 m. ..03.... mėn. 28 d.
(Įrenginio tyrinėjimo data)