ITI 182c

Praeinamojo kolektoriaus _____ Nr.(____) 169a KORTELĖ 3786
(įrenginio pavadinimas) (abrise) (plane) (planšeto nomenklatūra)

1994 (įrenginio pastatymo metai) | VILNIUS (miestas) | KRAŽIŲ GT. (gatvė)

KOLEKTORIAUS PJŪVIAI: a) Vertikaliniai:

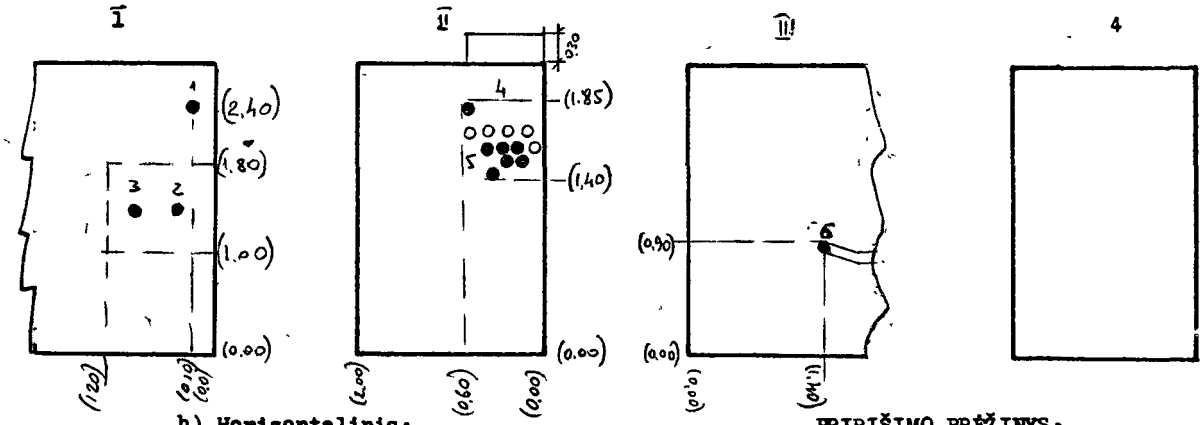

b) Horizontalinis:

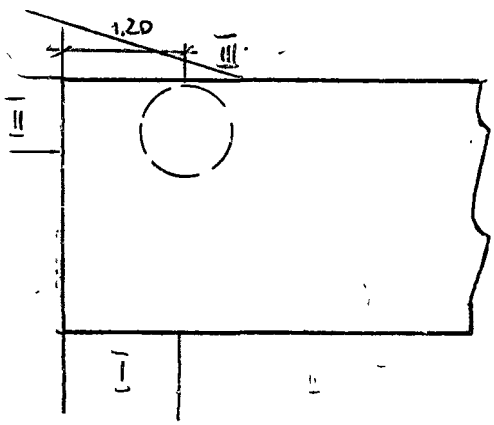

PRIRIŠIMO BRĖŽINYS:

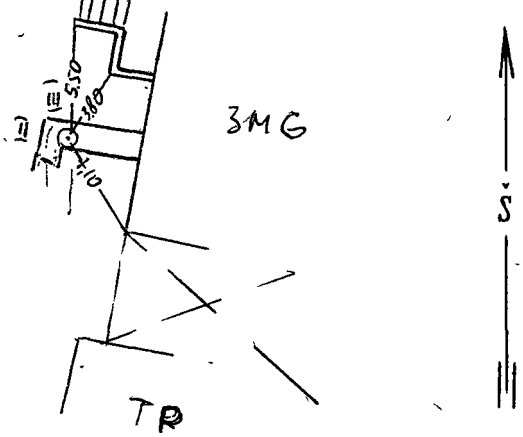

Pavadinimas	Medžiaga	Skersmenys mm	Atst. nuo dangčio m	Altitudės
Dangtis	ket.	650		97.82
Žemė			0.00	97.82
Sienos	bet.			
Dugnas	bet.	2.00x...	3.24	94.58

Pjūv. Nr.	Vamzd. Nr.	Komunikac. rūšis	Medž.		Atst. nuo dugno m	94.58
I	1	Ryšių	plst.	100	2.40	96.98
	2	Šilumos	pl	250	1.40	95.98
	3	-"-	pl.	250	1.40	95.98
II	4	Ryšių	plst.	100	1.85	96.43
	5	El. kab.	plst.	100	1.40	95.98
III	6	Vandent.	pl.	100	0.90	95.48

Lipynės med. kopečios (medžiaga, kiekis)

Ar yra dujų? —

Pastabos: 1) Atstumai pjūviuose duoti iki vamzdžių viršaus

2)

Inžinerinių tyrinėjimų INSTITUTAS

Objekto Nr. 01-2-7969

Sudarė	HUGŪNAS (pavardė)	(parašas)
Patikrino	[illegible] (pavardė)	(parašas)

1984 m. 12 mėn. 06 d.
(įrenginio tyrinėjimo data)