3786

Форма 54 гс

КАНАЛИЗАЦИЯ

Колодец № 150-75 | Город Вильнюс | Улица ул. Краснио | Дело № | 19 60 г.

Чертеж колодца
М 1:25

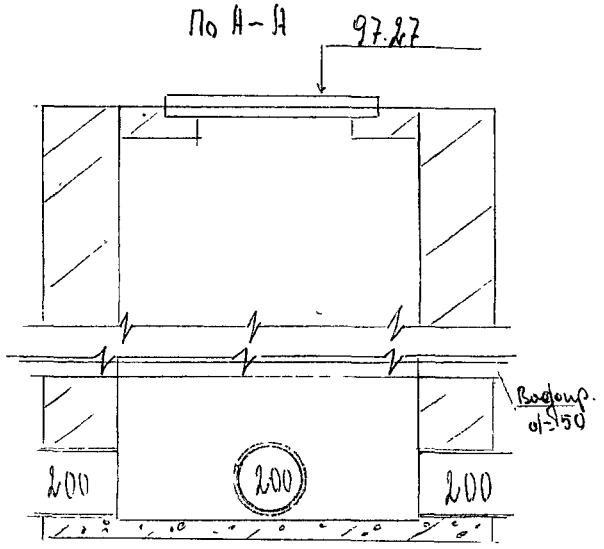

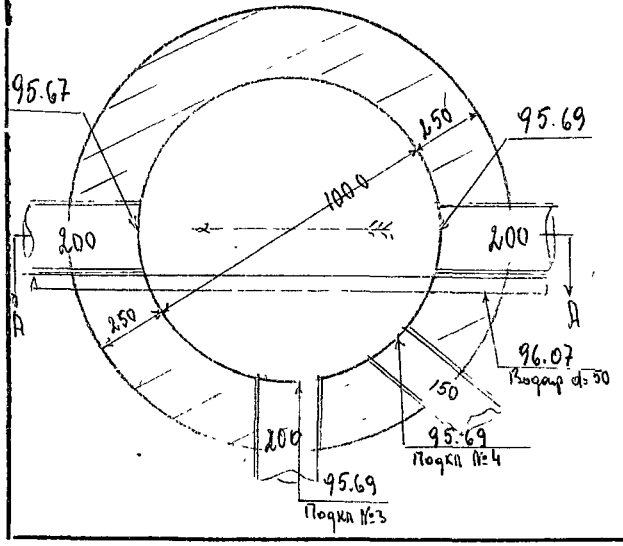

Отметки

Крышка	Лотка у входа	Лотка у выхода	Труб подкл. № 3	Труб подкл. № 4
97.27	95.69	95.67	95.69 Водопр. тр 96.07	95.69

ПРИВЯЗКА

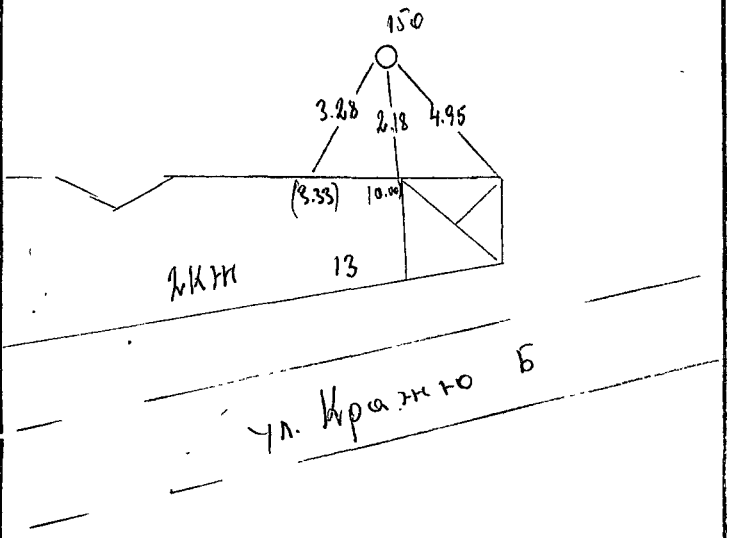

ОПИСАНИЕ

Состояние колодца и матер.	
Крышка чугунная	
Стены кирп ~~бет.~~	
Дно ~~кирп.~~ бет.	
Скобы железн 2.–	
Наличие воды	
Наличие газа	
Год строительства 19	

ТРУБ

Вход диам.	Вход матер.	Выход диам.	Выход матер.	Подкл. № 3 диам.	Подкл. № 3 матер.	Подкл. № 4 диам.	Подкл. № 4 матер.
200	кер.	200	кер.	200	кер	150	кер

Институт проектирования городского и сельского строительства | Отдел изысканий

Объект 2280

Инв. №	Гл. геодезист		Юодис
	Рук. группы		Шпаковский
	Исполнитель		Дарумс
Дата	Чертил		
	Проверил		

Тип. Трансжелдориздата, Вильнюс. Зак. № 3535-5000