Forma 37-6

Vandentiekio (Įrenginio - pavadinimas)	Nr (84A) 20' KORTELĖ (abrise) (plane)	37-7-5 Planšeto nomenklatūra
(Įrenginio pastatymo metai)	Vilnius (Miestas) J. Kupalos (gatvė)	

ŠULINIO PLŪVIAI M 1
(Išmatavimai duoti cm)

Vertikalinis

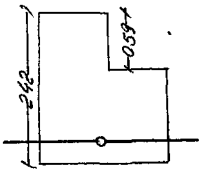

Horizontalinis

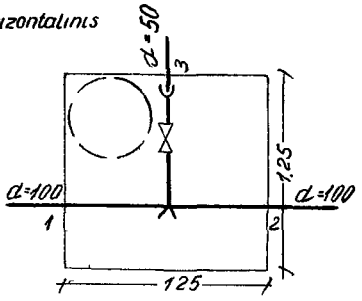

Pririšimo brėžinys

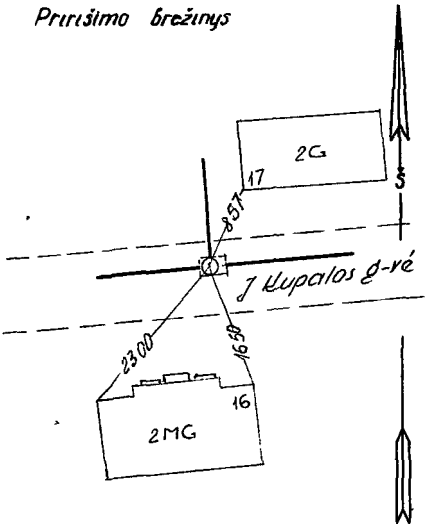

Pastabos

Pavadinimas	Medžiaga	Diametras mm	Atstumas nuo dangčio cm	Altitudes
Dangtis	ketus			100.85
Žemė				
Sienos	plytų			
Dugnas	žemė		—	98.43
Vamzdžiai Nr 1	ketus	100	Viršus / Apačia	98.79
Nr 2	ketus	100	Viršus / Apačia	98.79
Nr 3	ketus	50	Viršus / Apačia	98.79
Nr 4			Viršus / Apačia	
Nr 5			Viršus / Apačia	
Nr 6			Viršus / Apačia	
Nr 7			Viršus / Apačia	

Lipynes 4 (Medžiaga, kiekis)

Ar yra vandens? _____

Ar yra dujų? _____

KOMUNALINIO ŪKIO PROJEKTAVIMO INSTITUTAS

Objektas _____

Sudare	Ryzeikaitė	
Patikrino		

1964 m. II mėn. 18 d
(Korteles sudarymo data)