ITI Nr. 91d

FEK. KANALIZ (Komunikacija)	šulinio (Įrenginio pavadinimas)	Nr. (3) 71a KORTELĖ
VILNIUS (Miestas)	MALONIOJI (Gatvė)	3773 (Planšeto nomenklatūra)

ŠULINIO PIŪVIAI (Matmenys duoti m)

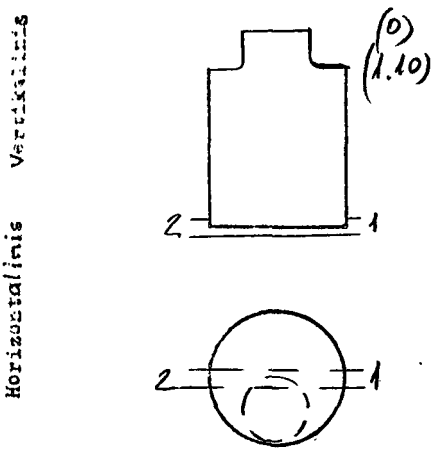

PRIRIŠIMO BRĖŽINYS

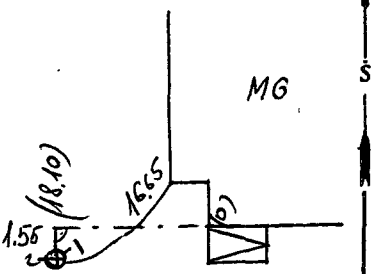

Pavadinimas	Medžiaga	Diametras	Atstumas nuo dangčio	Altitudės
Dangtis	ket.	650		101.17
Žemė				
Sienos	bet.			
Dugnas	bet.	1500	3.00	98.17

Vamzdžiai					
Nr. 1	POLIET	160	Viršus		
			Apačia	3.15	98.02
Nr. 2	POLIET	160	Viršus		
			Apačia	3.15	98.02
Nr. 3			Viršus		
			Apačia		
Nr. 4			Viršus		
			Apačia		
Nr. 5			Viršus		
			Apačia		
Nr. 6			Viršus		
			Apačia		
Nr. 7			Viršus		
			Apačia		

Lipynės MET 9 (Medžiaga, kiekis)

Ar yra vandens? —

Ar yra dujų? —

Pastabos .....

Inžinerinių tyrinėjimų INSTITUTAS

Objekto Nr. 01-2-9287

Sudarė (parašas) SAVICKAS (pavardė)

Patikrino (parašas) ABLUKEVIČ (pavardė)

19 98 m. 09 mėn. d.

(Įrenginio tyrinėjimo data)