ITI Nr. 91

FEK. KANAL. (Komunikacija)	ŠULINĖLIS (Įrenginio pavadinimas)	Nr. (47) 153 KORTELĖ
VILNIUS (Miestas)	TRENIOTOS (Gatvė)	3772 (Planšeto nomenklatūra)

ŠULINIO PIŪVIAI (Matmenys duoti m)

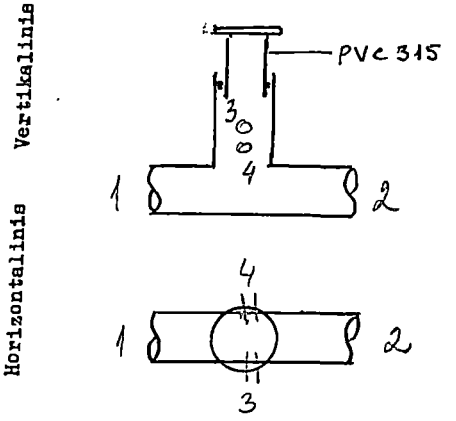

PRIRIŠIMO BRĖŽINYS

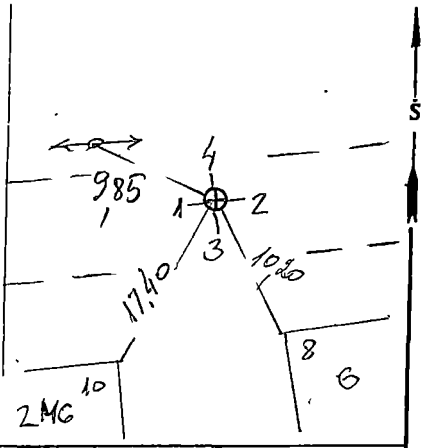

Pavadinimas		Medžiaga	Diametras	Atstumas nuo dangčio		Altitudės
Dangtis		KET				103,19
Žemė		A				
Sienos		PVC				
Dugnas		PVC	400	5,94		97,25
Vamzdžiai	Nr. 1	PVC	270	Viršus		
				Apačia	6,16	97,09
	Nr. 2	PVC	270	Viršus		
				Apačia	6,10	97,09
	Nr. 3	PVC	117	Viršus		
				Apačia	2,65	100,54
	Nr. 4	PVC	117	Viršus		
				Apačia	3,09	100,10
	Nr. 5			Viršus		
				Apačia		
	Nr. 6			Viršus		
				Apačia		
	Nr. 7			Viršus		
				Apačia		

Lipynės ...NĖRA..... (Medžiaga, kiekis)

Ar yra vandens? ..–.....

Ar yra dujų? ..–.....

Pastabos VIRŠNAL. 4 OT..

.....

.....

AB"INŽINERINIAI TYRINĖJIMAI"
Filialas "TOPOGRAFIJA"

Objekto Nr. 01-2-10443

Sudarė	(parašas)	SAVICKAS (pavardė)
Patikrino	(parašas)	VASILIUKEVIČIUS (pavardė)

20.01 m. 11 mėn. d.
(Įrenginio tyrinėjimo data)