ITI Nr. 91

Fekalinės kanalizacijos šulinėlio — Nr. (48) 86 KORTELĖ

(Komunikacija) (Įrenginio pavadinimas)

Vilnius — Kęstučio — 3771

(Miestas) (Gatvė) (Planšeto nomenklatūra)

ŠULINIO PIOVIAI (Matmenys duoti m)

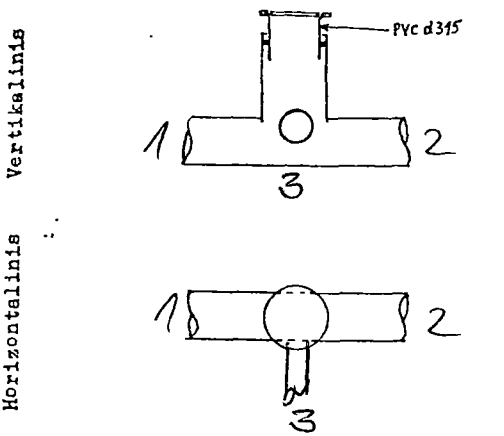

PRIRIŠIMO BRĖŽINYS

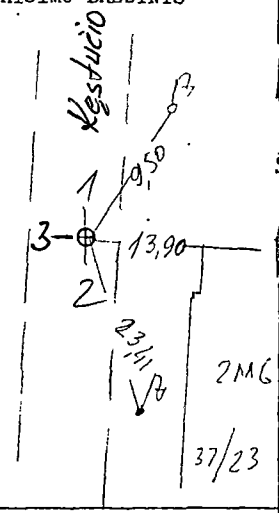

Pavadinimas		Medžiaga	Diametras	Atstumas nuo dangčio		Altitudės
Dangtis		ket	400			103,78
Žemė		A		0.00		103,78
Sienos		PVC				
Dugnas		PVC	400	3,15		100,63
Vamzdžiai	Nr. 1	Flexoren	175	Viršus		
				Apačia	2,95	100,83
	Nr. 2	Flexoren	175	Viršus		
				Apačia	3,15	100,63
	Nr. 3	PVC	160	Viršus		
				Apačia	2,41	101,37
	Nr. 4			Viršus		
				Apačia		
	Nr. 5			Viršus		
				Apačia		
	Nr. 6			Viršus		
				Apačia		
	Nr. 7			Viršus		
				Apačia		

Lipynės ..... nėra
(Medžiaga, kiekis)

Ar yra vandens? ..—.....

Ar yra dujų? ..—.....

Pastatas Uponal 40T
Pastatinta
2003.06.11

AB"INŽINERINIAI TYRINĖJIMAI"
Filialas "TOPOGRAFIJA"

Objekto Nr. 01-2-10082

Sudarė (parašas) Venclovas (pavardė)

Patikrino (parašas) Jasiukevičius (pavardė)

2000 m. 11 mėn. d.
(Įrenginio tyrinėjimo data)