3771

Форма 54 г

Канализация	Колодец № 85	Город Вильнюс	Улица Калтуриу	Дело №	19 62 г.

Чертеж колодца
М 1:50

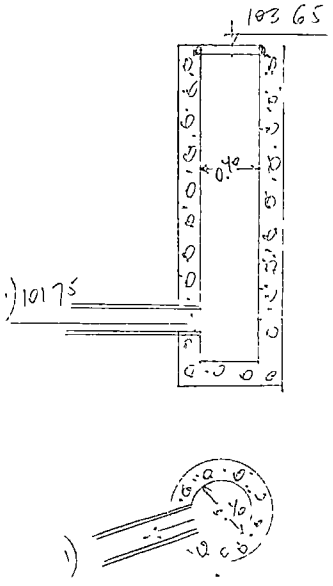

Отметки

Крышка	Лотка у входа	Лотка у выхода	Труб подкл. №	Труб подкл. №
103,65	дно: 101 55	101.75		

ПРИВЯЗКА

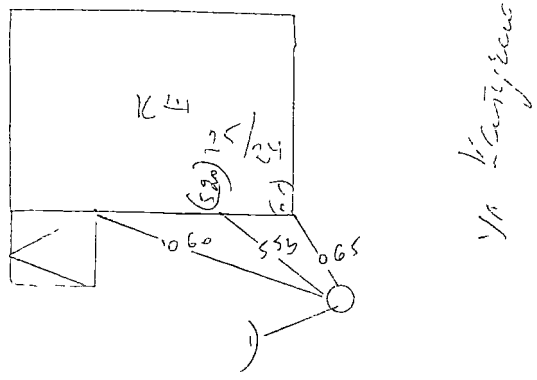

ОПИСАНИЕ

Состояние колодца и матер.

Крышка чугунная

Степы ~~кирп.~~ бет.

Дно ~~кирп.~~ бет.

Скобы нет

Наличие воды

Наличие газа

Год строительства 19

ТРУБ

Вход диам.	Вход матер.	Выход диам.	Выход матер.	Подкл. № диам.	Подкл. № матер.	Подкл. № диам.	Подкл. № матер.
		150	кер				

Институт проектирование городского строительства | Отдел изысканий

Объект 3290

Инв. №	Гл. геодезист	Дорис	
	Рук. группы	Хрис.	
	Исполнитель	Хорисов	
Дата 1.4.62 г.	Чертил		
	Проверил		

Panevėžio sp. 1194—1961 5000