3771

Форма 55 гс

ВОДОПРОВОД | Колодец № 81 | Город Вильнюс | Улица Кестучио | Дело № | 19 62 г.

Чертеж колодца
М. 1: 50

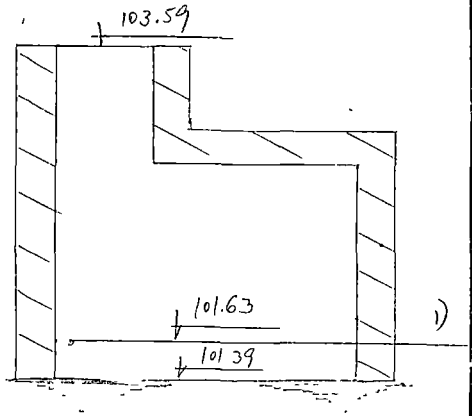

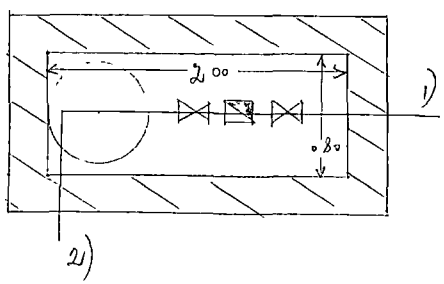

Отметки

Крыши	Дно	Трубы
103 59	101.39	1,2) 101.63

ПРИВЯЗКА

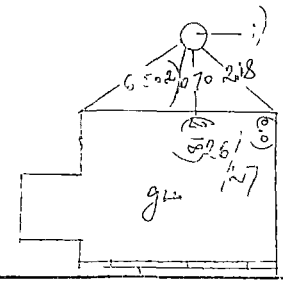

ОПИСАНИЕ

Состояние колодца и материал		Сеть	Трубы д. матер.	Фасон части	Задвиж. шт.	Гидр. тип.
Крышки	~~Чугун~~ Деревян.	Магистр.	1) d= 50 чуг. жел.		d= Р. Ф.	Новый H=
Стены	Кирпич. бетон.					
Дно	Бетон. Грунт	Подкл.	2) d= 25 ~~чуг.~~ жел.		d= Р. Ф.	Старый H=
Скобы	Чугун 6					
Год строит.	19	Разводящая	d= чуг. жел.		d= Р. Ф.	Московский H=
Налич. воды						
Налич. газа		Подключ.	d= чуг. жел.		d= Р. Ф.	Колонка водоразб.

Институт проектирования городского и сельского строительства | Отдел изысканий

Объект 3290

Инв. №			
	Гл. геодезист	Шодис	
	Рук. группы	Дайс	
	Исполнитель	Дайс	
Дата 7.4.62 г.	Чертил		
	Проверил		

Тип Транжелдориздата, Вильнюс. Зак. № 3530-5000