21 3771

Форма № 5

№№ кол. 1c/20	Сеть водопровода	Улица Pošto	№№ заказа	Год 1961	г. Вильнюс

Чертеж колодца
М 1:50

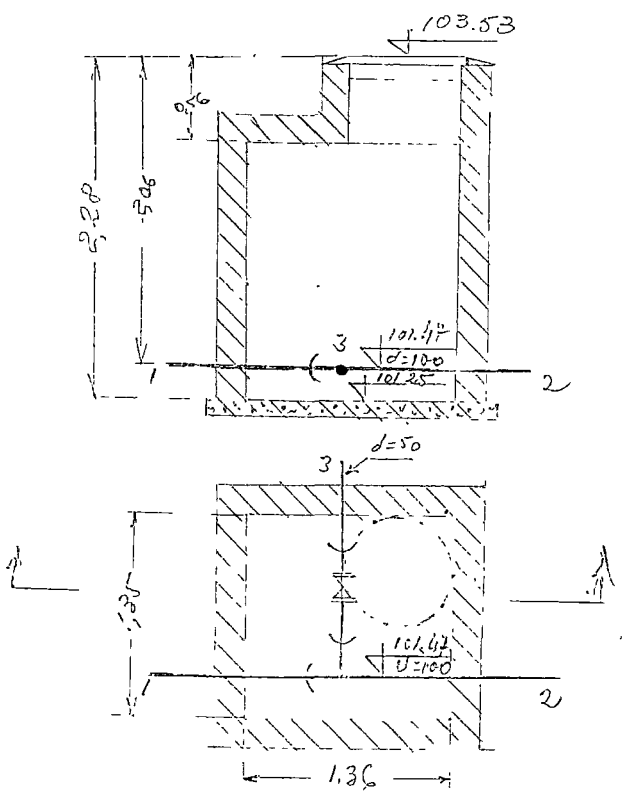

Отметки		
крышки	дна	трубы
103.53	101.25	15 25 38 101.47

ПРИВЯЗКА

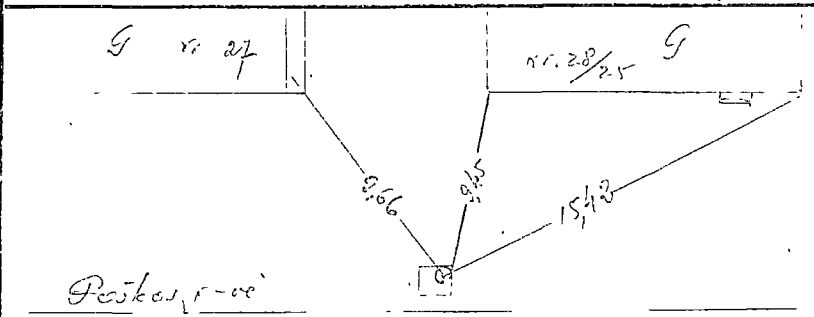

ОПИСАНИЕ

Состояние колодца и материал	
Крышки	Чугун
Стены	Кирпич. бетон.
Дно	Бетон
Скобы	~~Чугун.~~ жел. 5
Год строит.	19
Налич. воды	—
Налич. газа	—

Сеть	Трубы д. матер.	Фасон части	Задвиж. шт.	Гидр. тип.
Магистр.	1,2 d=100 чуг. / жел.		d= / Р. Ф.	Новый H=
Подкл.	3 d=50 чуг. / жел.		d= / Р. Ф.	Старый H=
Разводящая	d= / чуг. / жел.		d= / Р. Ф.	Московский H=
Подключ.	d= / чуг. / жел.		d= / Р. Ф.	Колонка водоразб.

ОТДЕЛ ПО ДЕЛАМ СТРОИТЕЛЬСТВА И АРХИТЕКТУРЫ

Объект [illegible]

Инв. №	Нач. произв. груп.	[illegible]	
	Рук. спец. бригад	[illegible]	
	Исполнитель	[illegible]	
Дата	Чертил		
	Проверил		

Laikraščių ir žurnalų leid. sp. Užs. Nr. 2280.1.59.2000