ITI Nr. 91[d]

FEK. KANAL
(Komunikacija)

VILNIUS
(Miestas)

šulinio
(Įrenginio pavadinimas)

TRENIOTOS
(Gatvė)

Nr. (19) 217[a] KORTELĖ

3771
(Planšeto numeklatūra)

ŠULINIO PIŪVIAI (Matmenys duoti m)

PRIRIŠIMO BRĖŽINYS

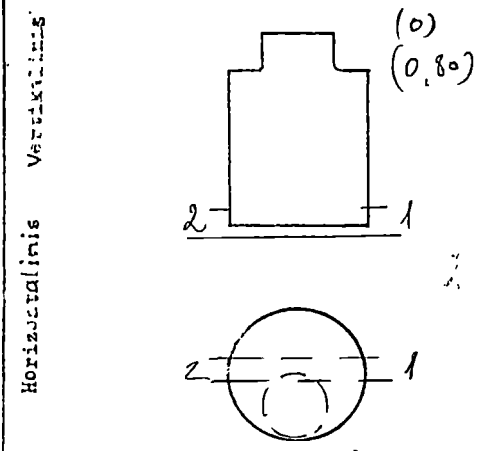

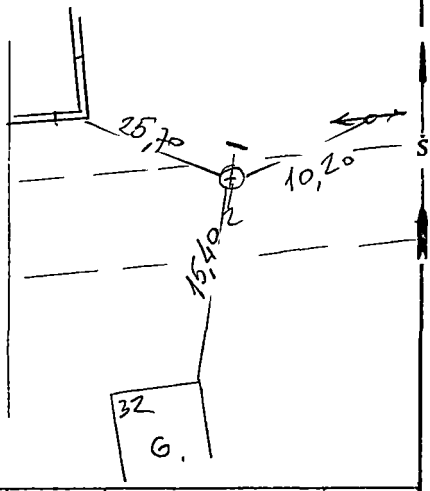

Pavadinimas	Medžiaga	Diametras	Atstumas nuo dangčio	Altitudės
Dangtis	ket.	650		101,90
Lemė				
Sienos	bet.			
Dugnas	bet.	1000	2,84	99,06
Vamzdžiai Nr. 1	KET	100	Viršus / Apačia 2,95	98,95
Vamzdžiai Nr. 2	PVC	117	Viršus / Apačia 2,98	98,93
Vamzdžiai Nr. 3			Viršus / Apačia	
Vamzdžiai Nr. 4			Viršus / Apačia	
Vamzdžiai Nr. 5			Viršus / Apačia	
Vamzdžiai Nr. 6			Viršus / Apačia	
Vamzdžiai Nr. 7			Viršus / Apačia	

Lipynės MET. 4
(Medžiaga, kiekis)

Ar yra vandens? ...–...

Ar yra dujų? ...–...

Pastabos .....

AB"INŽINERINIAI TYRINĖJIMAI"
Filialas "TOPOGRAFIJA"

Objekto Nr. 01-2-10.4.93

Sudarė	(parašas)	SAVICKIN (pavardė)
Patikrino	(parašas)	BRUKEVIČ (pavardė)

20 01 m. 11 mėn. d.
(Įrenginio tyrinėjimo data)