ITI Nr. 91[d]

FEK. KANAL (Komunikacija) | šulinio (Įrenginio pavadinimas) | Nr. (17) 211[b] KORTELĖ

VILNIUS (Miestas) | TRENIOTOS (Gatvė) | 3771 (Planšeto nomenklatūra)

ŠULINIO PIOVIAI (Matmenys duoti m) | PRIRIŠIMO BRĖŽINYS

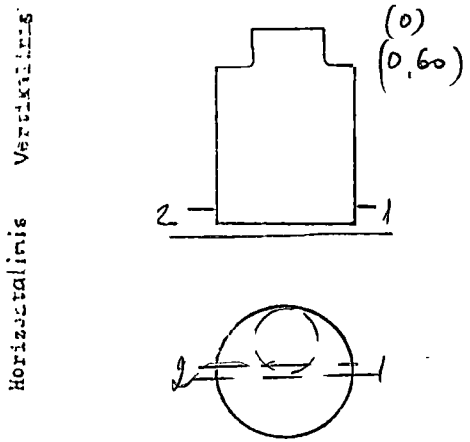

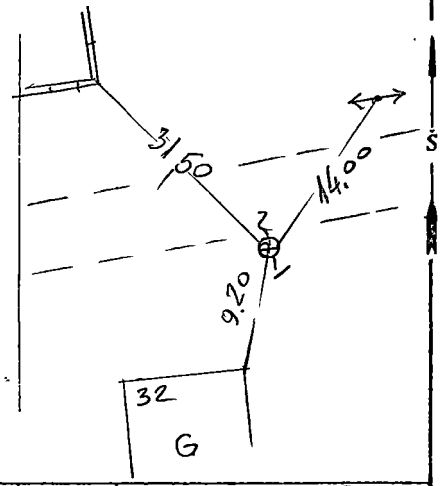

Pavadinimas		Medžiaga	Diametras	Atstumas nuo dangčio		Altitudės
Dangtis		ket.	650			101,66
Lenė						
Sienos		bet.				
Dugnas		bet.	1000	2,97		98,69
Vamzdžiai	Nr. 1	KER	150	Viršus		
				Apačia	3,26	98,40
	Nr. 2	PVC	117	Viršus		
				Apačia	3,26	98,40
	Nr. 3			Viršus		
				Apačia		
	Nr. 4			Viršus		
				Apačia		
	Nr. 5			Viršus		
				Apačia		
	Nr. 6			Viršus		
				Apačia		
	Nr. 7			Viršus		
				Apačia		

Lipynės MET 8 (Medžiaga, kiekis)

Ar yra vandens? –

Ar yra dujų? –

Pastabos .....

AB"INŽINERINIAI TYRINĖJIMAI"
Filialas "TOPOGRAFIJA"

Objekto Nr. 01.2-104.43

Sudarė	10/05 (parašas)	SAVICKIS (pavardė)
Patikrino	(parašas)	PASUKONIS (pavardė)

2001 m. 11 mėn. d.
(Įrenginio tyrinėjimo data)