2

3758

Форма № 5

№№ кол. 70	Сеть водопровода	Улица Žvėrynas g-nė	№№ заказа	Год 19 60	г. Вильнюс

Чертеж колодца
М 1:50

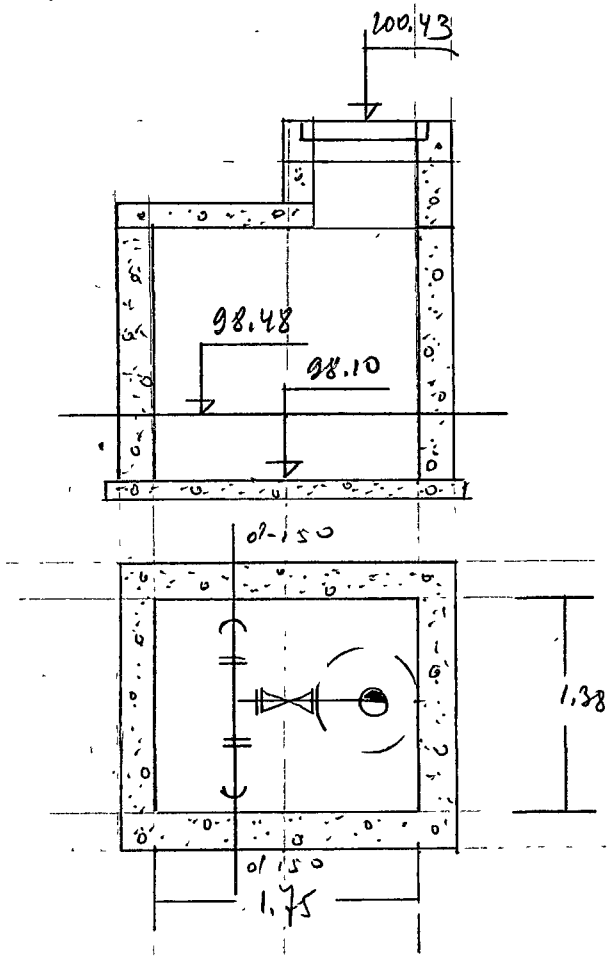

Отметки крышки	дна	трубы
100.43	98.10	98.48

ПРИВЯЗКА

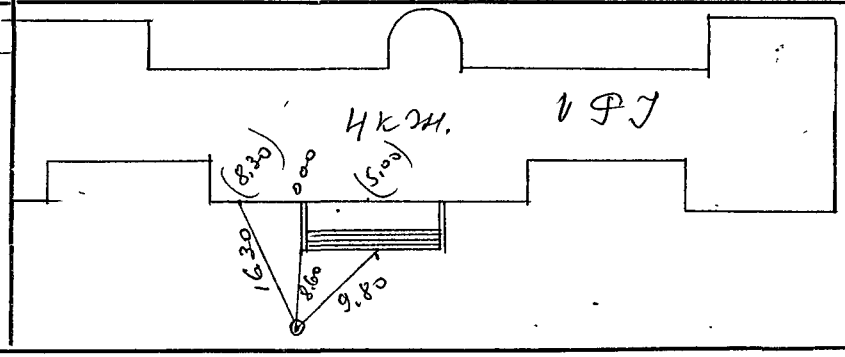

ОПИСАНИЕ

Состояние колодца и материал		Сеть	Трубы д. матер.	Фасон части	Задвиж. шт.	Гидр. тип.
Крышки	Чугун	Магистр.	d=150 / чуг. жел.		d= — / Р. Ф.	Новый H=
Стены	~~Кирпич.~~ бетон.	Подкл.	d= / чуг. жел.		d= / Р. Ф.	Старый H=
Дно	Бетон	Разводящая	d= / чуг. жел.		d= / Р. Ф.	Московский H=
Скобы	~~Чугун.~~ жел. 4	Подключ.	d= / чуг. жел.		d= / Р. Ф.	Колонка водоразб.
Год строит.	19 60					
Налич. воды	нет					
Налич. газа	нет					

ОТДЕЛ ПО ДЕЛАМ СТРОИТЕЛЬСТВА И АРХИТЕКТУРЫ

Объект Pedagogins institutas

Инв. №		
	Нач. произв. груп.	
	Рук. спец. бригад	
	Исполнитель	
60, IX, 7 Дата	Чертил	
	Проверил	

Laikraščių ir žurnalų leid. sp. Užs. Nr. 2280.1.59.2000

228