172

3755

Форма № 4

№№ кол. 40	Сеть: Канализации	Улица Žvėrynas g-vė	№№ заказа	Год 19 60	г. Вильнюс

Чертеж колодца
М 1:25; 1:50

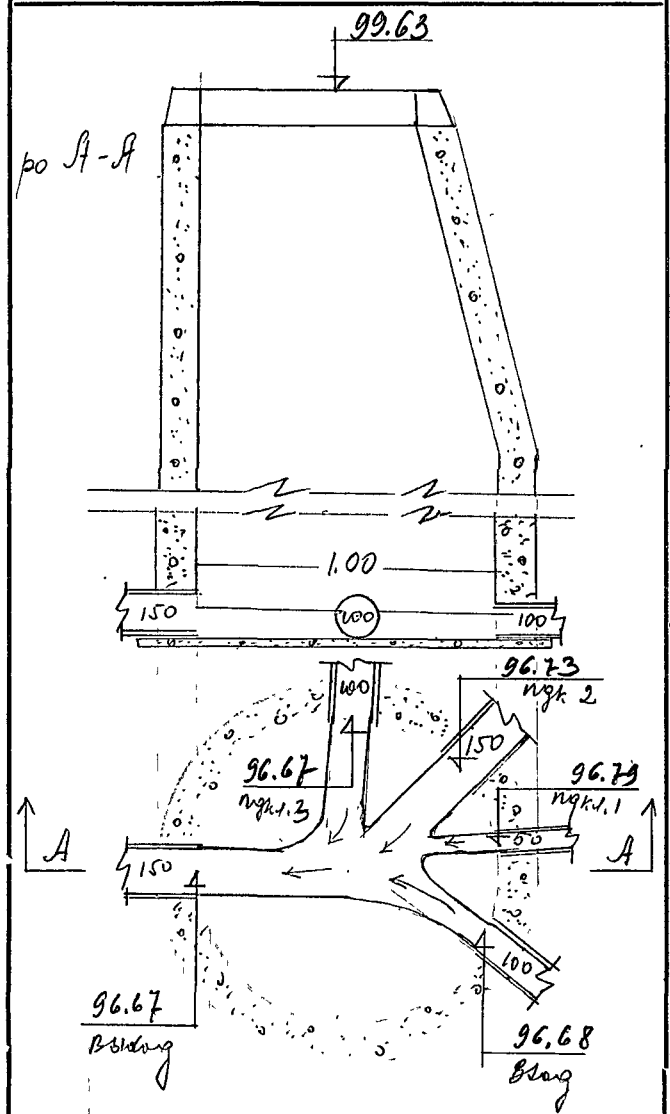

Отметки

Крышки	Лотка: у входа	Лотка: у выхода	Труб: подкл. № 1	Труб: подкл. № 2
99.63	96.68	96.67	96.79	96.73 nr 3 96.67

ПРИВЯЗКА

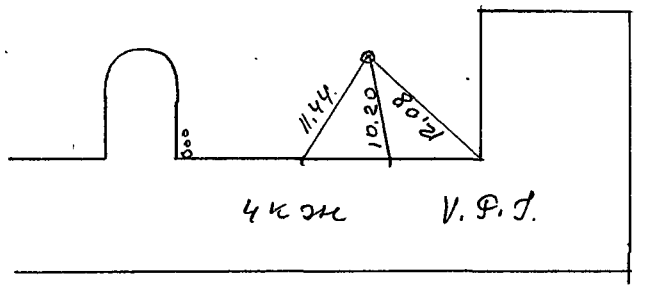

Žvėrynas g-vė

ОПИСАНИЕ

Состояние колодца и матер.	
Крышка чугунная	
Стены ~~кирп.~~ бет.	
Дно ~~кирп.~~ бет.	
Скобы	5
Наличие воды	нет
Наличие газа	нет
Год строительства 19	60

ТРУБ

Вход диам.	Вход матер.	Выход диам.	Выход матер.	Подкл. № 1 диам.	Подкл. № 1 матер.	Подкл. № 2 диам.	Подкл. № 2 матер.
100	кер	150	кер.	50	чуг	150 100	чуг nr 3 чуг

ОТДЕЛ ПО ДЕЛАМ СТРОИТЕЛЬСТВА И АРХИТЕКТУРЫ

Объект Geologijos institutas

Инв. №			
	Нач. произв. груп.		
	Рук спец. бригады		
Дата 60.IX.8	Исполнитель	Waitkus	
	Чертил		
	Проверил		

Laikraščių ir žurnalų leid. sp. Užs. Nr. 2279.1.59.2000