ITI Nr. 91[d]

KF (Komunikacija) | Šulinio (Įrenginio pavadinimas) | Nr. (5.) 154 KORTELĖ

Vilnius (Miestas) | Maloniojo (Gatvė) | 3749 (Planšeto nomenklatūra)

ŠULINIO PIŪVIAI (Matmenys duoti m) | PRIRIŠIMO BRĖŽINYS

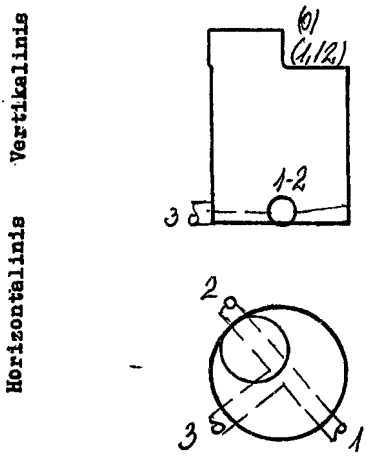

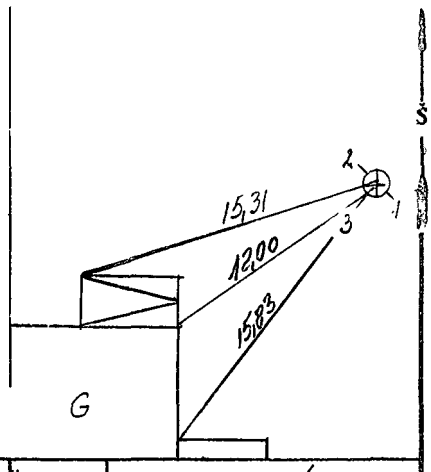

Pavadinimas		Medžiaga	Diametras	Atstumas nuo dangčio		Altitudės
Dangtis		ket.	650			99,89
Žemė				0,0		99,89
Sienos		bet.				
Dugnas		bet.	1000	2,77		97,12
Vamzdžiai	Nr. 1	ker	200	Viršus		
				Apačia	2,84	94,05
	Nr. 2	ker	200	Viršus		
				Apačia	2,84	94,05
	Nr. 3	ker	200	Viršus		
				Apačia	2,39	97,50
	Nr. 4			Viršus		
				Apačia		
	Nr. 5			Viršus		
				Apačia		
	Nr. 6			Viršus		
				Apačia		
	Nr. 7			Viršus		
				Apačia		

Lipynės .....4..... (Medžiaga, kiekis)

Ar yra vandens? ...–.....

Ar yra dujų? ...–.....

Pastabos .....

.....

.....

Inžinerinių tyrinėjimų INSTITUTAS

Objekto Nr. 91-3/5573.....

Sudarė (parašas) Čiurlys (pavardė)

Patikrino (parašas) (pavardė)

19.93 m. ...10..... mėn. 18 d.

(Įrenginio tyrinėjimo data)