ITI Nr. 91[c]

Fekalinės kanalizacijos šulinio — Nr.(__) 170 KORTELĖ

(Komunikacija) (Įrenginio pavadinimas)

Vilnius — Latvių — 3747

(Miestas) (Gatvė) (Planšeto nomenklatūra)

ŠULINIO PIŪVIAI (Matmenys, dugno m) — PRIRIŠIMO BRĖŽINYS

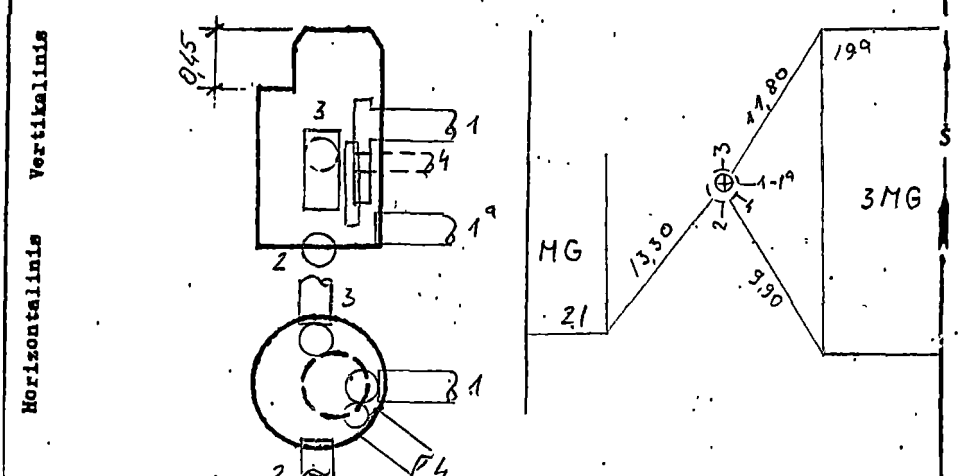


| Pavadinimas | Medžiaga | Diametras | Atstumas nuo dangčio | Altitudės |
|---|---|---|---|---|
| Dangtis | ket. | 650 | | 102,50 |
| Žemė | | | 0,00 | 102,50 |
| Sienos | bet. | | | |
| Dugnas | bet. | 2000 | | |

| Vamzdžiai | | | | | |
|---|---|---|---|---|---|
| Nr. 1 | pol | 200 | Viršus / Apačia | 2,30 | 100,20 |
| Nr. 1a | pol | 200 | Viršus / Apačia | 3,50 | 99,00 |
| Nr. 2 | pol | 200 | Viršus / Apačia | 3,53 | 98,97 |
| Nr. 3 | pol | 200 | Viršus / Apačia | 2,60 | 99,90 |
| Nr. 4 | pol | 150 | Viršus / Apačia | 2,42 | 100,08 |
| Nr. | | | Viršus / Apačia | | |
| Nr. | | | Viršus / Apačia | | |

Lipynės ..... (Medžiaga, kiekis)

Ar yra vandens? .....

Ar yra dujų? .....

Pastabos .....

Inžinerinių tyrinėjimų INSTITUTAS

Objekto Nr. 011.36.060

Sudarė (parašas) V. Jaunis (pavardė)

Patikrino (parašas) (pavardė)

2001 m. 03 mėn. 15 d.

(Įrenginio tyrinėjimo data)

Sp.ITI-84