3747

Форма 55 гс

ВОДОПРОВОД

Колодец № 161 | Город Вильнюс | Улица Латвю | Дело № | 1962 г.

Чертеж колодца
М. 1:50

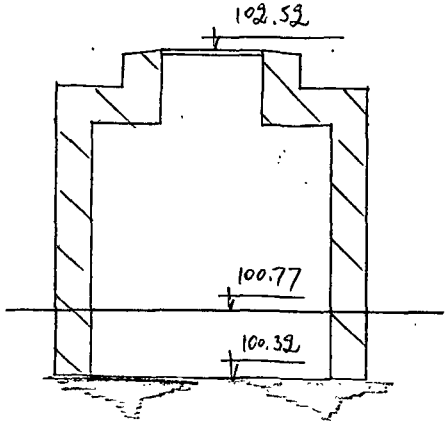

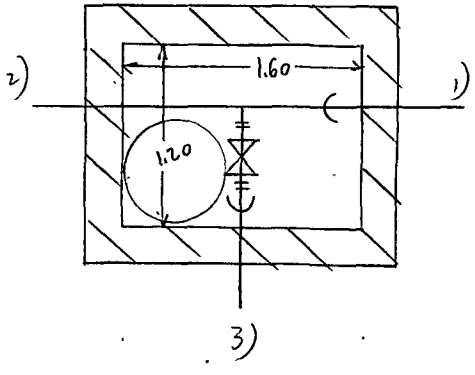

Отметки

Крыши	Дно	Трубы
102.52	100.32	1,2,3) 100.77

ПРИВЯЗКА

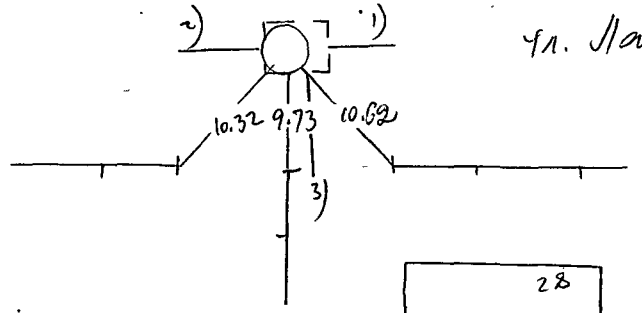

ул. Латвю

28
2дм

ОПИСАНИЕ

Состояние колодца и материал		Сеть	Трубы д. матер.	Фасон части	Задвиж. шт.	Гидр. тип.
Крышки	Чугун	Магистр.	1,2) d=100 чуг. ~~жел.~~		d= Р. Ф.	Новый H=
Стены	Кирпич. ~~бетон.~~					
Дно	~~Бетон.~~ Грунт	Подкл.	3) d=50 чуг. ~~жел.~~		d= Р. Ф.	Старый H=
Скобы	Чугун 4					
Год строит.	19	Разводящая	d= чуг. жел.		d= Р. Ф.	Московский H=
Налич. воды						
Налич. газа		Подключ.	d= чуг. жел.		d= Р. Ф.	Колонка водоразб.

Институт проектирования городского и сельского строительства | Отдел изысканий

Объект 3290

Инв. №			
	Гл. геодезист	Юдис	
	Рук. группы	Дамс	
	Исполнитель	Даричев	[signature]
Дата 31.3.62г.	Чертил		
	Проверил		

Тип. Трансжелдориздата, Вильнюс. Зак. № 3530-5000

234