Fek. kan.
(Komunikacija)

šulinio
(Įrenginio pavadinimas)

Nr. 15 KORTELĖ

VILNIUS
(Miestas)

Žiemgalių
(Gatvė)

3747
(Planšeto nomenklatūra)

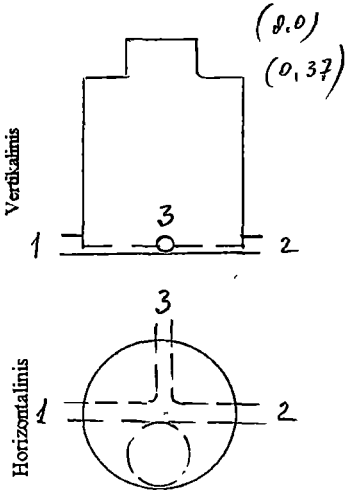

PRIRIŠIMO SCHEMA

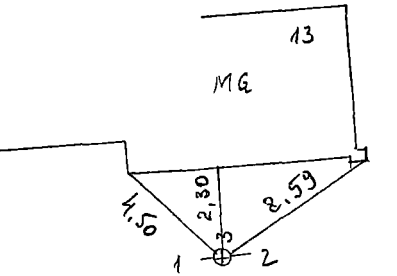

Pavadinimas		Medžiaga	Diametras	Atstumas nuo dangčio, m		Altitudės
Dangtis		ket	650			102.24
Žemė						
Sienos		bet				
Dugnas		bet	1,0	1,03		101.21
Vamzdžiai	Nr. 1	PVC	160	Viršus		
				Apačia	1.20	101.04
	Nr. 2	PVC	160	Viršus		
				Apačia	1.24	101.00
	Nr. 3	PVC	110	Viršus		
				Apačia	1.05	101.19
	Nr. 4			Viršus		
				Apačia		
	Nr. 5			Viršus		
				Apačia		
	Nr. 6			Viršus		
				Apačia		
	Nr. 7			Viršus		
				Apačia		

Lipynės
(kokis)

Ar yra vandens?

Ar yra dujų?

Pastabos

J. PAUKŠČIO PERSONALINĖ ĮMONĖ

Objekto Nr. 21126

Sudarė J. Paukščio

2002 m 11 mėn. 26 d.
(Įrenginio tyrinėjimo data)