3718

КАНАЛИЗАЦИЯ	Колодец № 18/155	Город Вильнюс	Улица ф. „Пергале"	Дело №	1960 г.

Чертеж колодца
М 1:50

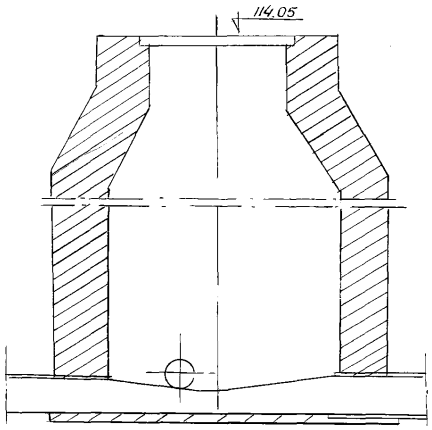

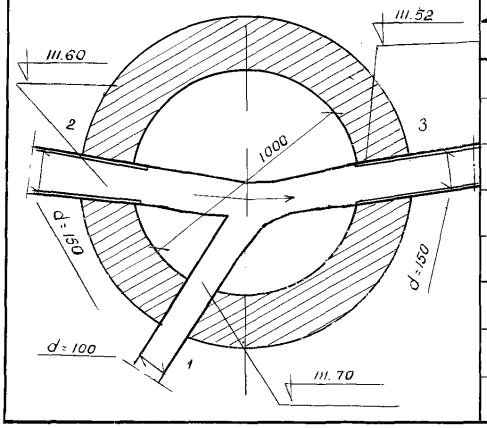

Отметки

Крышка	Лотка у входа	Лотка у выхода	Труб подкл. №	Труб подкл. №
114.05	111.60	111.52	111.70	

ПРИВЯЗКА

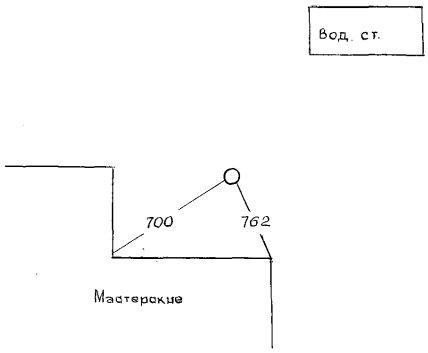

ОПИСАНИЕ

Состояние колодца и матер.
Крышка чугунная
Стены кирп.
Дно бет.
Скобы
Наличие воды
Наличие газа
Год строительства 1952

ТРУБ

Вход диам.	Вход матер.	Выход диам.	Выход матер.	Подкл. № диам.	Подкл. № матер.	Подкл. № диам.	Подкл. № матер.
150	керам.	150	керам.	100	чугун.		

Институт проектирования промышленного строительства — Отдел изысканий

Объект Реконструкция молококомбината

Инв. №	Гл. геодезист		
	Рук. группы		Яненас
	Исполнитель		Черняускас
Дата май 1960 г.	Чертил		Одмините
	Проверил		Яненас