F. kanaliz — (Komunikacija)
šulinys — (Įrenginio pavadinimas)
Nr. (8) 239 KORTELĖ

Vilnius — (Miestas)
Blindžių — (Gatvė)
3664 — (Planšeto nomenklatūra)

ŠULINIO PIŪVIAI (Matmenys duoti m)

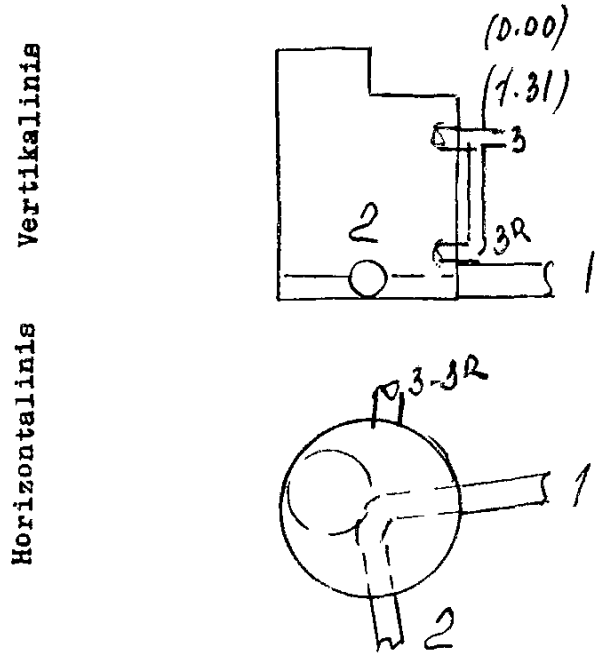

PRIRIŠIMO BRĖŽINYS

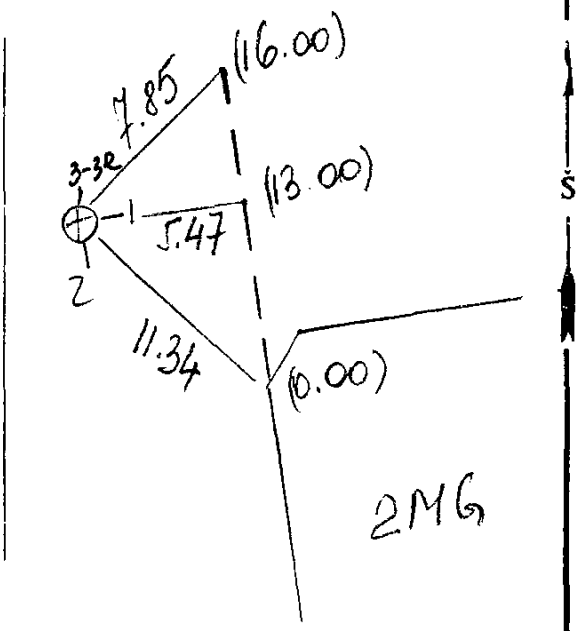

Pavadinimas		Medžiaga	Diametras	Atstumas nuo dangčio		Altitudės
Dangtis		bet	0.65			110.63
Žemė		gr		0.00		110.63
Sienos		bet				
Dugnas		bet	1.00	3.18		107.45
Vamzdžiai	Nr. 1	ter	150	Viršus		
				Apačia	3.34	107.29
	Nr. 2	ter	150	Viršus		
				Apačia	3.34	107.29
	Nr. 3	PVC	160	Viršus		
				Apačia	188	108.75
	Nr. 3R	PVC	160	Viršus		
				Apačia	302	107.61
	Nr. 5			Viršus		
				Apačia		
	Nr. 6			Viršus		
				Apačia		
	Nr. 7			Viršus		
				Apačia		

Lipynės ....5.... (Medžiaga, kiekis)
Ar yra vandens? ....—....
Ar yra dujų? ....—....
Pastabos ....
....
....

Inžinerinių tyrinėjimų INSTITUTAS
Objekto Nr. 21-21.21.48
Sudarė (parašas) (pavardė)
Patikrino (parašas) (pavardė)
1982 m. ...06... mėn. 16 d.
(Įrenginio tyrinėjimo data)