KF	šulinio	Nr. (28) 41 KORTELĖ
(Komunikacija)	(Įrenginio pavadinimas)	
Vilnius	Molėtalnio	2935
(Miestas)	(Gatvė)	(Planšeto nomenklatūra)

ŠULINIO PIŪVIAI (Matmenys duoti m)

Vertikalinis

Horizontalinis

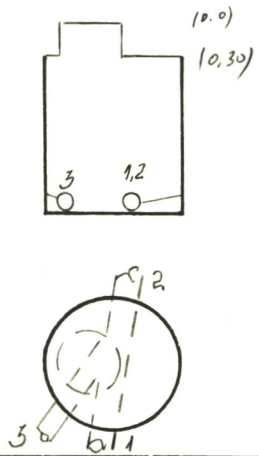

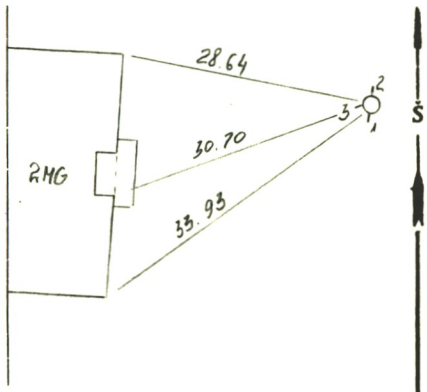

Pavadinimas		Medžiaga	Diametras	Atstumas nuo dangčio		Altitudės
Dangtis		ket.	650			169,56
Žemė						
Sienos		bet.				
Dugnas		bet.	1000	2.77		166,79
Vamzdžiai	Nr. 1	ker	200	Viršus		
				Apačia	2.88	166,68
	Nr. 2	ker	200	Viršus		
				Apačia	2.91	166,65
	Nr. 3	ket	100	Viršus		
				Apačia	2.68	166,88
	Nr. 4			Viršus		
				Apačia		
	Nr. 5			Viršus		
				Apačia		
	Nr. 6			Viršus		
				Apačia		
	Nr. 7			Viršus		
				Apačia		

Lipynės ....6....
(Medžiaga, kiekis)

Ar yra vandens? ....—....

Ar yra dujų? ....—....

Pastabos .....

.....

.....

Inžinerinių tyrinėjimų INSTITUTAS

Objekto Nr. ....01-3/1948....

Sudarė	(parašas)	(pavardė)
Patikrino	(parašas)	(pavardė)

19 91 m. ....09.... mėn. 02 d.
(Įrenginio tyrinėjimo data)