Fek. kan.	šulinio	Nr.(__) 22 KORTELĖ
(Komunikacija)	(Įrenginio pavadinimas)	
Vilnius	Pylimės	2015
(Miestas)	(Gatvė)	(Planšeto nomenklatūra)

ŠULINIO PIOVIAI (Matmenys duoti m)

Vertikalinis

Horizontalinis

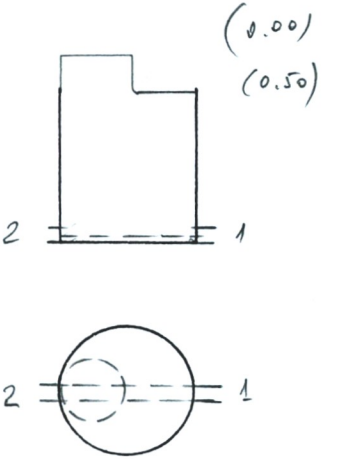

PRIRIŠIMO BRĖŽINYS

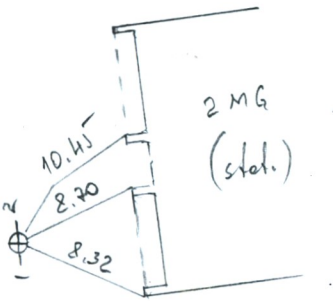

Pavadinimas	Medžiaga	Diametras	Atstumas nuo dangčio		Altitudės
Dangtis	ket.	650			137.43
Žemė					
Sienos	bet.				
Dugnas	bet.	1.0	2.20		135.23
Vamzdžiai Nr. 1	asbc	200	Viršus		
			Apačia	2.31	135.12
Nr. 2	pls	200	Viršus		
			Apačia	2.32	135.11
Nr. 3			Viršus		
			Apačia		
Nr. 4			Viršus		
			Apačia		
Nr. 5			Viršus		
			Apačia		
Nr. 6			Viršus		
			Apačia		
Nr. 7			Viršus		
			Apačia		

Lipynės ....5.....
(Medžiaga, kiekis)

Ar yra vandens? .....

Ar yra dujų? .....

Pastabos .....

.....

.....

Inžinerinių tyrinėjimų INSTITUTAS

Objekto Nr. 7.11.12.....

Sudarė	(parašas)	(pavardė)
Patikrino	(parašas)	(pavardė)

19.97 m. 11 mėn. 12 d.
(Įrenginio tyrinėjimo data)