Buit. ir ūk. nuot. tinkl.
(Komunikacija)

Nuotėkų kanalizacijos šulinys
(įrenginio pavadinimas)

Nr.(2868 trapec.) 333 KORTELĖ

Vilnius (Miestas) | Pragiedrulių (Gatvė) | 77/33-0385 (Planšeto nomenklatūra)

ŠULINIO PJŪVIAI (Matmenys duoti m)

Vertikalinis

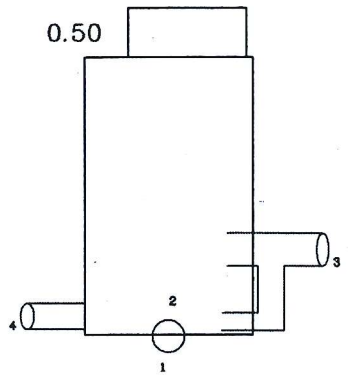

Horizontalinis

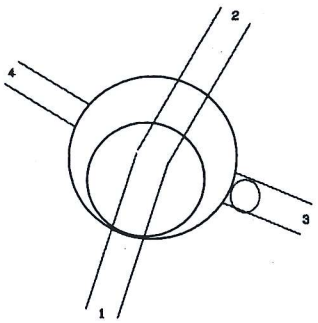

PRIRIŠIMO BRĖŽINYS

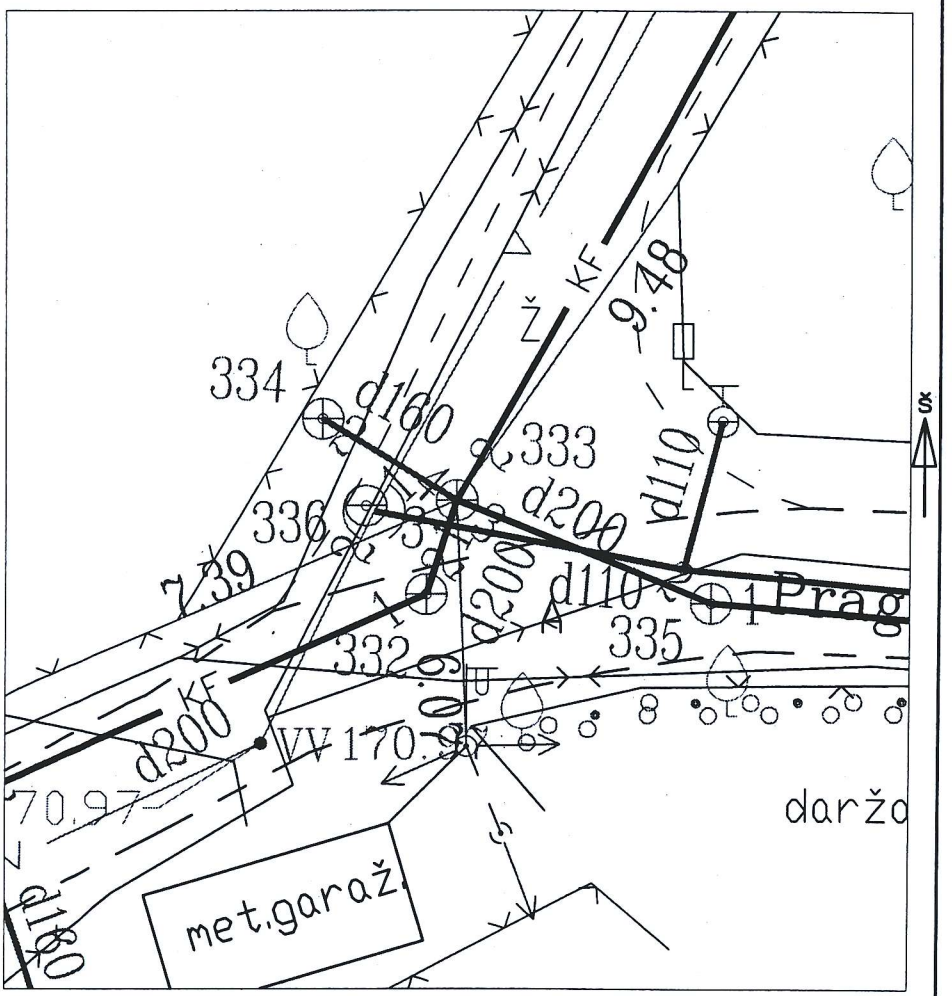

Pavadinimas		Medžiaga	Diametras	Atstumas nuo dangčio		Altitudės
Dangtis		Ketus	600			173.31
Žemė		Asfaltas				
Sienos		Betonas				
Dugnas		Betonas	1000	1.22		171.09
Vamzdžiai	Nr. 1	Plast.	200	Viršus		
				Apačia	2.34	170.97
	Nr. 2	Plast.	200	Viršus		
				Apačia	2.34	170.97
	Nr. 3	Plast.	200	Viršus		
				Apačia	1.75	171.56
	Nr. 4	Plast.	160	Viršus		
				Apačia	2.18	171.13
	Nr. 5			Viršus		
				Apačia		
	Nr. 6			Viršus		
				Apačia		
	Nr. 7			Viršus		
				Apačia		
	Nr. 8			Viršus		
				Apačia		

Lipynės _____
(medžiaga, kiekis)

Ar yra vandens _____

Ar yra dujų _____

Pastabos X = 6065135.60; Y = 586131.07
LAS07

Objekto nr.

Sudarė		P.Vyčas
	Parašas	Pavardė
Patikrino		
	Parašas	Pavardė

2016-08-10
(įrenginio tyrinėjimo data)