Buit. ir ūk. nuot. tinkl.
(Komunikacija)

Nuotėkų kanalizacijos šulinys
(įrenginio pavadinimas)

Nr.(2868 trapec.) 115 KORTELĖ

Vilnius (Miestas) | Pragiedrulių sodų 7-oji (Gatvė) | 77/33-0365 (Planšeto nomenklatūra)

ŠULINIO PJŪVIAI (Matmenys duoti m)

Vertikalinis

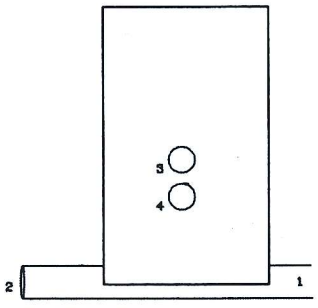

Horizontalinis

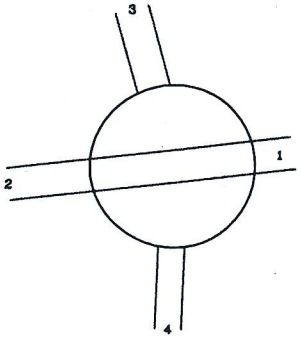

PRIRIŠIMO BRĖŽINYS

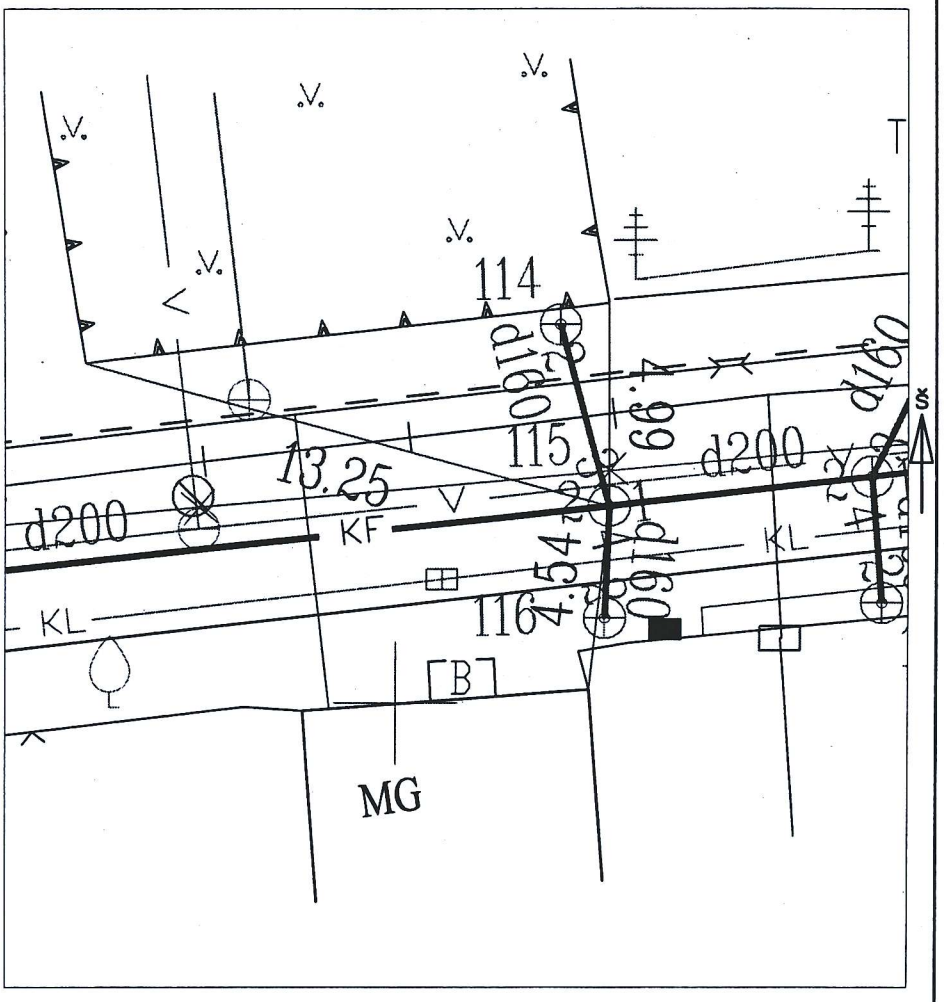
114
115
116
13.25
d200
d200
KF
KL
KL
d160
d160
d160