FEKALINĖ KANALIZACIJA	Nr. 29	KORTELĖ	2866
(įrenginio pavadinimas)	(plane)		(planšeto nomenklatūra)

2002	VILNIUS S/B "Medikas"	Šatrijos Raganos
(įrenginio pastatymo metai)	(miestas)	(gatvė)

Šulinio pjūviai:

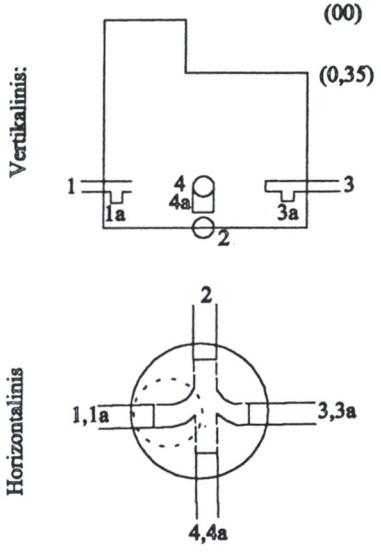

Pririšimo brėžinys

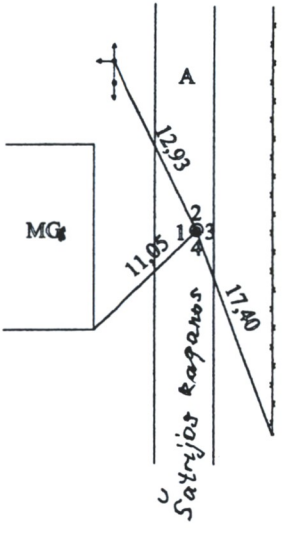

Pavadinimas	Medžiaga	Diametras mm	Atstumas nuo dangčio, m	Altitudės, m
Dangtis	MET	300		171.71
Žemė			0.00	171.71
Sienos	PVC			
Dugnas	PVC	1500	2.54	169.17

Lipynės (medžiaga,kiekis)

Ar yra vandens

Ar yra dujų

Vamzdžiai					
Nr.1-1a	PVC	160	Viršus		
			Apačia	1,82 2,44	169,89 169,27
Nr.2	PVC	160	Viršus		
			Apačia	2,67	169,04
Nr.3-3a	PVC	160	Viršus		
			Apačia	1,89 2,46	169,82 169,25
Nr.4-4a	PVC	160	Viršus		
			Apačia	1,99 2,46	169,72 169,25
Nr.5			Viršus		
			Apačia		

Į "Geoidas"

Objektas 020820

Sudarė	R.Trinkūnas (pavardė)	(parašas)
Patikrino	R.Trinkūnas (pavardė)	(parašas)

2002.08.22

(kortelės sudarymo data)