F. kanalizacija (Komunikacija) | šulinys (Įrenginio pavadinimas) | Nr. (12) 117 **KORTELĖ**

Vilnius (Miestas) | Dzeržinskio (Gatvė) | 2778 (Planšeto nomenklatūra)

ŠULINIO PIŪVIAI (Matmenys duoti m)

Vertikalinis

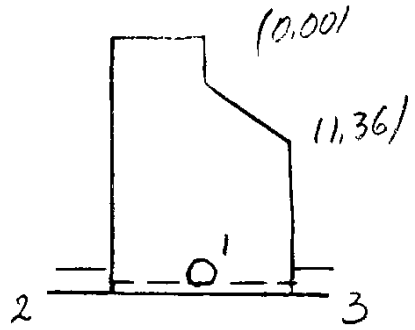

Horizontalinis

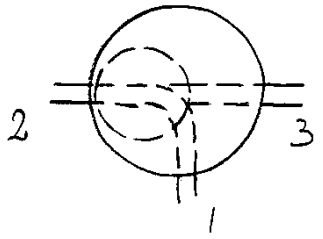

PRIRIŠIMO BRĖŽINYS

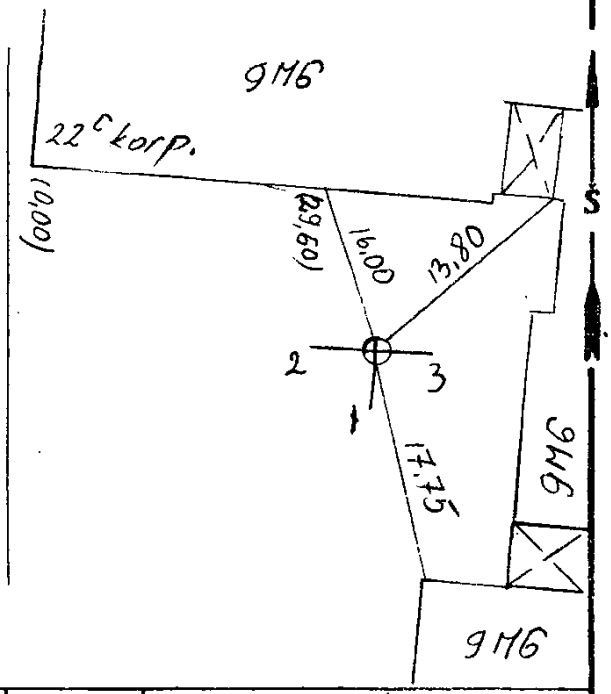

Pavadinimas		Medžiaga	Diametras	Atstumas nuo dangčio		Altitudės
Dangtis		metal.	650			123,96
Žemė		asfalt.		0,00		123,96
Sienos		bet.				
Dugnas		bet.	1000	2,62		121,34
Vamzdžiai	Nr. 1	asbc.	200	Viršus / Apačia	2,70	121,26
	Nr. 2	ker.	150	Viršus / Apačia	2,70	121,26
	Nr. 3	ket.	100	Viršus / Apačia	2,73	121,23
	Nr. 4			Viršus / Apačia		
	Nr. 5			Viršus / Apačia		
	Nr. 6			Viršus / Apačia		
	Nr. 7			Viršus / Apačia		

Lipynės met. 5 (Medžiaga, kiekis)

Ar yra vandens? —

Ar yra dujų? —

Pastabos .....

Inžinerinių tyrinėjimų INSTITUTAS

Objekto Nr. PI-31/1345

Sudarė (parašas) Grybas (pavardė)

Patikrino (parašas) Ilnag-Šlyamanevičius (pavardė)

197 7 m. 1 mėn. 10 d. (Įrenginio tyrinėjimo data)