Praeinamojo kolektoriaus *kamera* Nr.( ) *220* KORTELĖ *2735*
(įrenginio pavadinimas) (abrise) (plane) (planšeto nomenklatūra)

1982 (įrenginio pastatymo metai) | *Vilnius* (miestas) | *Žirmunų* (gatvė)

KOLEKTORIAUS PIŪVIAI: a) Vertikaliniai:

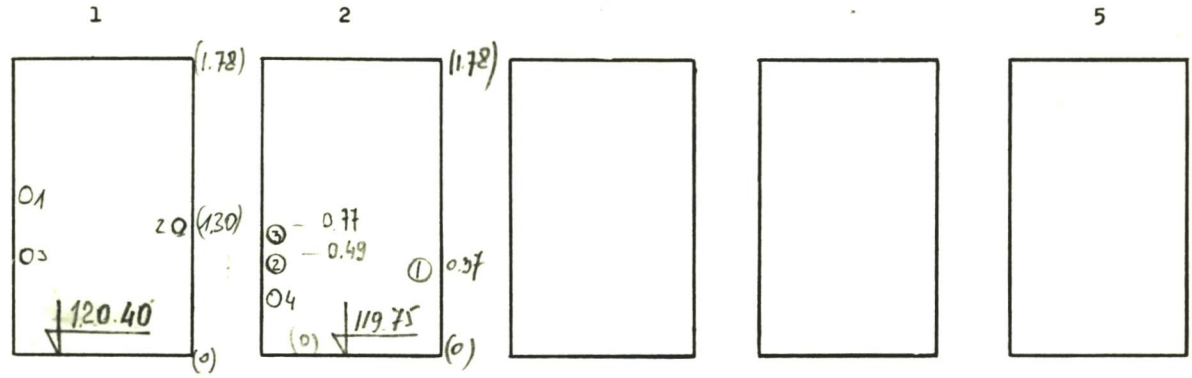

b) Horizontalinis:

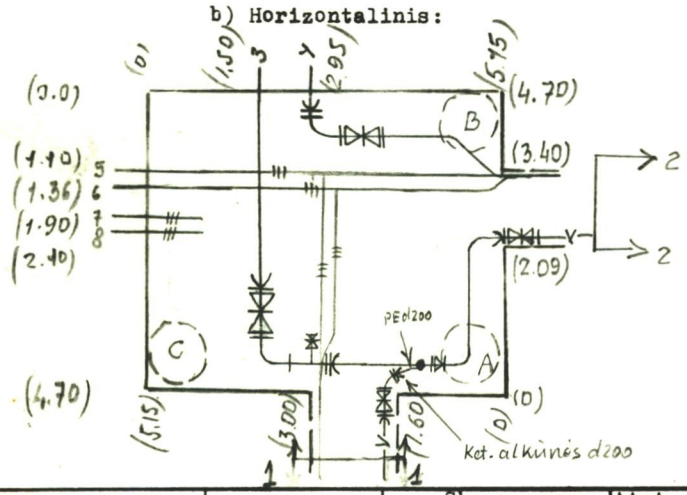

PRIRIŠIMO BRĖŽINYS:

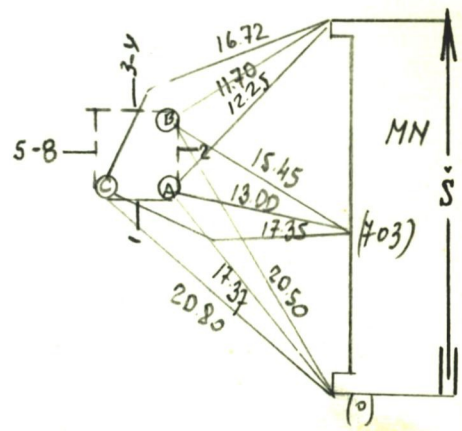

Pavadinimas	Medžiaga	Skersmenys mm	Atst. nuo dangčio m	Altitudės
Dangtis	ketinis	650		122.75
Žemė	gruntas		0.00	122.75
Sienos	betonas			
Dugnas	betonas	5.15 × 4.70	3.50	119.25

Piūv. Nr.	Vamzd. Nr.	Komunikac. rūšis	Medž.	Skersmenys mm	Atst. nuo dugno m	Altitudės
1	2	vandent	PE	200	1,30	121.70
	3	šiluminė	plien			
	1	šiluminė	plien			
2	1	vandent	pln.	150	0.37	120.12
	2	šiluminė	pln	70	0.77	120.52
	3	šiluminė	pln.	70	0.43	120.18
	4	vandent.	plien.	150		120.02
	3	vandent	PE	200	0.77	120.02
	4	vandent	PE	160	0.77	120.02
	5	šiluminė	plien	70	1.58	120.83
	6	šiluminė	plien	70	1.58	120.83
	7	šiluminė	plien	80	1.58	120.83
	8	šiluminė	plien	50	1.58	120.83

Lipynės *kopečios* (medžiaga, kiekis)

Ar yra dujų? *–*

Pastabos: 1) Atstumai piūviuose duoti iki vamzdžių viršaus

2) 2003.01.

Inžinerinių tyrinėjimų INSTITUTAS

Objekto Nr. *01-3/2628*

Sudarė *Petrauskas* (pavardė) (parašas)

Patikrino *Skvarnavičius* (pavardė) (parašas)

1982 m. *11* men. d.
(įrenginio tyrinėjimo data)