6

ITI Nr. 91[b]

FEKALINĖS kanalizacijos šulinio — Nr. (8) 18 KORTELĖ

(Komunikacija) (Įrenginio pavadinimas)

VILNIAUS — DIDLAUKIO — 2635

(Miestas) (Gatvė) (Planšeto nomenklatūra)

ŠULINIO PIŪVIAI (Matmenys duoti m) — PRIRIŠIMO BRĖŽINYS

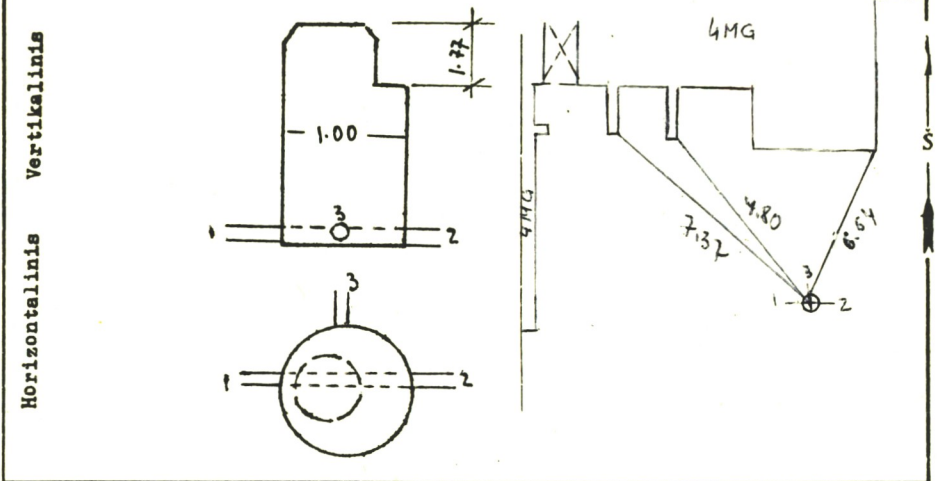

Pavadinimas		Medžiaga	Diametras	Atstumas nuo dangčio		Altitudės
Dangtis		ket.	650			147.46
Žemė				0.00		147.46
Sienos		bet.				
Dugnas		bet.	1.00	3.59		143.87
Vamzdžiai	Nr. 1	ker.	200	Viršus		
				Apačia	3.82	143.64
	Nr. 2	-"-	200	Viršus		
				Apačia	3.90	143.56
	Nr. 3	ket.	100	Viršus		
				Apačia	3.79	143.67
	Nr. 4			Viršus		
				Apačia		
	Nr. 5			Viršus		
				Apačia		
	Nr. 6			Viršus		
				Apačia		
	Nr. 7			Viršus		
				Apačia		

Lipynės ..MET:.....7.....
(Medžiaga, kiekis)

Ar yra vandens? .....–.....

Ar yra dujų? .....–.....

Pastabos .....

.....

.....

Inžinerinių tyrinėjimų INSTITUTAS

Objekto Nr. ..01-3/2267...

Sudarė P.P. (parašas) P. Paltrovičius (pavardė)

Patikrino (parašas) (pavardė)

1985 m. ...06... mėn. 29 d.

(Įrenginio tyrinėjimo data)

4

Sp.ITI-84