8

ITI 182

Praeinamojo kolektoriaus Камера Nr. (2) 172 KORTELĖ 2632
(įrenginio pavadinimas) (abrise) (plane) (planšeto nomenklatūra)

1981 Вильнюс Дидлаукио
(įrenginio pastatymo metai) (miestas) (gatvė)

KOLEKTORIAUS PIŪVIAI: a) Vertikaliniai:

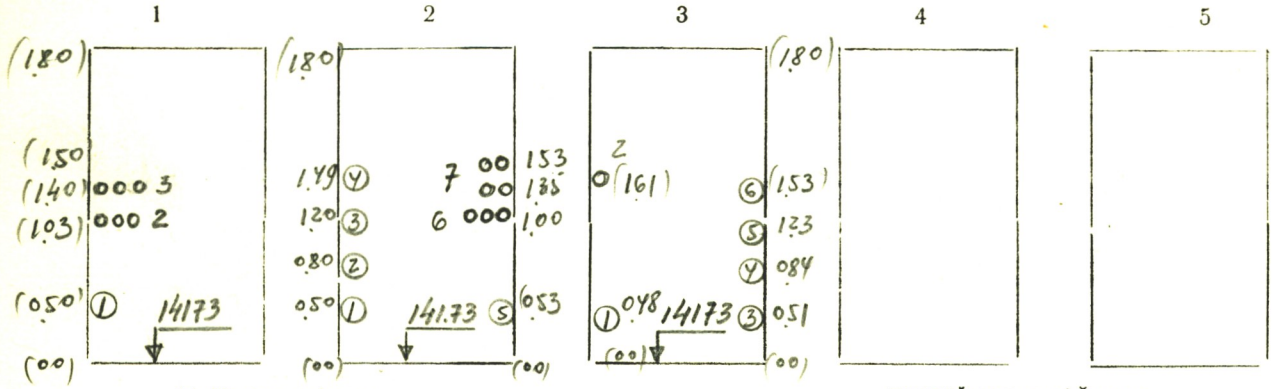

b) Horizontalinis:

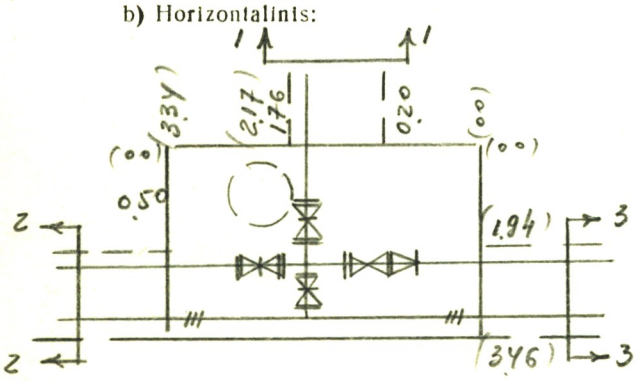

PRIRIŠIMO BRĖŽINYS:

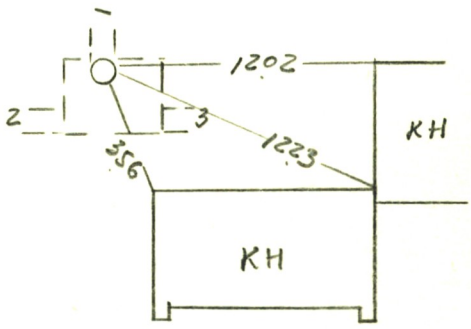

Pavadinimas	Medžiaga	Skersmenys mm	Atst. nuo dangčio m	Altitudės
Dangtis	чуг.	650		144.97
Žemė				
Sienos	бет			
Dugnas	бет	3.46 X 3.34	3.69	141.28

Piūv. Nr.	Vamzd. Nr.	Komunikac. rūšis	Medž.		Atst. nuo dugno m	
1	1	Водоп.	сталь	150		
	2	кабеля	связи			
	3	эл. кабеля				
2	1-4	Теплосеть	сталь	100, 150, 150, 150		
	5	Водопр.	-II-	200		
	6	кабеля связи				
	7	эл. кабеля				
3	1	Водопр.	сталь	150		
	2	кабель				
	3-6	Теплосеть	сталь	100, 150, 150, 150		

Lipynės _____ (medžiaga, kiekis)

Ar yra dujų? _____

Pastabos: 1) Atstumai piūvluose duoti iki vamzdžių viršaus

2) _____

Inžinerinių tyrinėjimų INSTITUTAS

Objekto Nr. 01-3/2267

Sudarė	Пегуров (pavardė)	(parašas)
Patikrino	(pavardė)	(parašas)

1984 m. января mėn. 25 d.
(įrenginio tyrinėjimo data)

„Raidė" 1977. 11790. 500