FEKALINĖS KANALIZACIJOS	Nuotekų kanalizacijos šulinys	KORTELĖ 83
(Komunikacija)	(Įrenginio pavadinimas)	
Vilniaus m.	Plytinės g. 37	77/33 – 0250/ 1888
(Miestas)	(Gatvė)	(Plančeto nomenklatūra)

ŠULINIO PJŪVIAI (m.)

Vertikalinis:

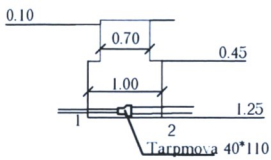

Horizontalinis:

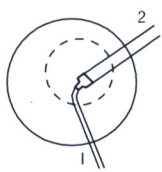

PRIRIŠIMO SCHEMA

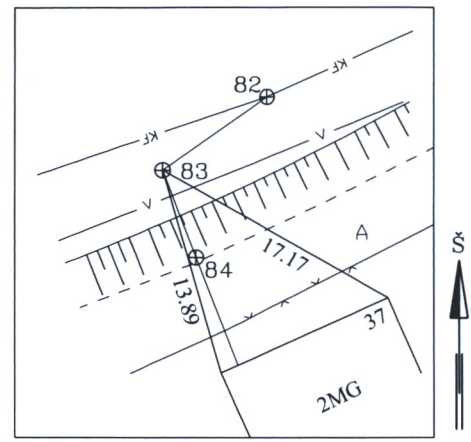

Pastabos x= 6066886.93
y= 587450.70

Aukščių sistema Vilniaus vietinė

Pavadinimas	Medžiaga	Diametras mm	Atstumas nuo dangčio m		Altitudė m
Dangtis	g/b	850			134.69
Žeme			0.10		134.59
Sienos	g/b				
Dugnas	Žemė	1000	1.25		133.44
Vamzdžiai Nr. 1	plstm.	40	Viršus		
			Apačia	1.16	133.53
Nr. 2	PVC	110	Viršus		
			Apačia	1.22	133.47

Lipynės 0 (Medžiaga, kiekis)

Ar yra vandens? Nėra

Ar yra dujų? Nėra

Į "Matavimų TRasa"

Objektas Nr. K-1

Sudarė: Tomas Kazelskas

Parašas

Patikrino: Juozas Seibutis

Parašas

2013 02 25
(Kortelės sudarymo data)