Vandentiekis (Komunikacija) | Šulnys (Įrenginio pavadinimas) | Nr. (1) 1 KORTELĖ

Vilnius (Miestas) | Plytinės (Gatvė) | 1878 (Planšeto nomenklatūra)

ŠULINIO PIŪVIAI (Matmenys duoti m)

PRIRIŠIMO BRĖŽINYS

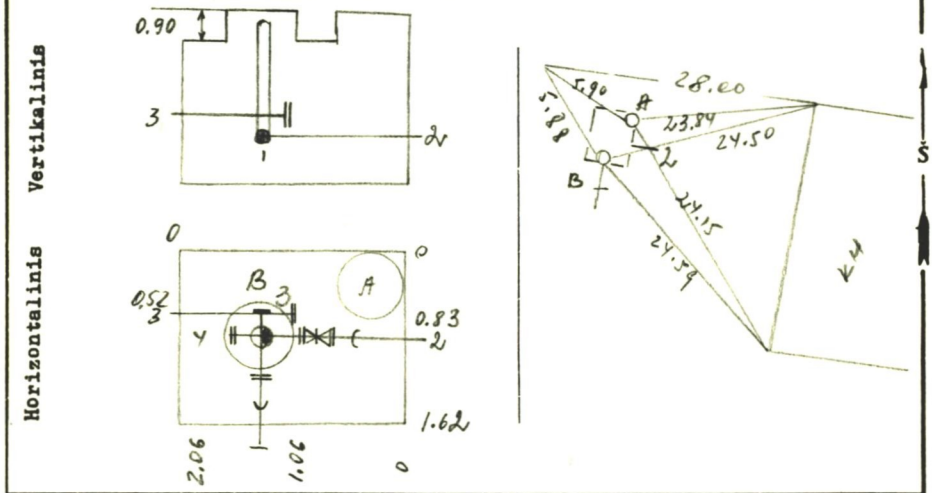

Pavadinimas		Medžiaga	Diametras	Atstumas nuo dangčio		Altitudės
Dangtis		ket.	650			145.84
Žemė				0		145.84
Sienos						
Dugnas		bet.	1.62x2.06	2.67		143.17
Vamzdžiai	Nr. 1	ket.	150	Viršus	2,30	143.54
				Apačia		
	Nr. 2	ket.	100	Viršus	2,30	143.54
				Apačia		
	Nr. 3	ket.	100	Viršus	2,30	143.54
				Apačia		
	Nr. 4	ket.	100	Viršus	2,30	143.54
				Apačia		
	Nr. 5	pe.	160	Viršus	2,04	143.80
				Apačia		
	Nr. 6			Viršus		
				Apačia		
	Nr. 7			Viršus		
				Apačia		

Lipynės .....
(Medžiaga, kiekis)

Ar yra vandens? .....

Ar yra dujų? .....

Pastabos .....

.....

..Pl. 145.84.....

Inžinerinių tyrinėjimų INSTITUTAS

Objekto Nr. pr-4/21.47.....

Sudarė (parašas) Semzev (pavardė)

Patikrino (parašas) (pavardė)

1981. m. ...08... mėn. 17 d.
(Įrenginio tyrinėjimo data)