ITI Nr. 91

Vanden.
(Komunikacija)

(Įrenginio pavadinimas)

Nr.(1) 131 KORTELĖ

Vilnius
(Miestas)

Nogalėtojų
(Gatvė)

1798
(Planšeto nomenklatūra)

ŠULINIO PIŪVIAI (Matmenys duoti m)

Vertikalinis

Horizontalinis

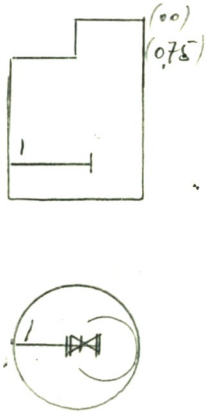

PRIRIŠIMO BRĖŽINYS

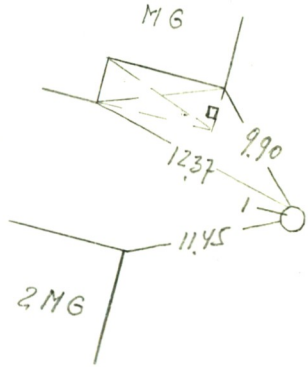

Pavadinimas		Medžiaga	Diametras	Atstumas nuo dangčio		Aukštutės
Dangtis		bet	650			135.87
Žemė						
Sienos		bet				
Dugnas		bet	1000		2.54	133.33
Vamzdžiai	Nr. 1	bet	100	Viršus	2.08	133.79
				Apačia		
	Nr. 2			Viršus		
				Apačia		
	Nr. 3			Viršus		
				Apačia		
	Nr. 4			Viršus		
				Apačia		
	Nr. 5			Viršus		
				Apačia		
	Nr. 6			Viršus		
				Apačia		
	Nr. 7			Viršus		
				Apačia		

Lipynės .....
(Medžiaga, kiekis)

Ar yra vandens? .....

Ar yra dujų? .....

Pastabos .....
.....
.....

Inžinerinių tyrinėjimų
INSTITUTAS

Objekto Nr. 9133/5689.

Sudarė (parašas) (pavardė)

Patikrino (parašas) (pavardė)

1974 m. 03 mėn. d.
(Įrenginio tyrinėjimo data)