ITI Nr. 91[d]

KF	šulinio	Nr. (2.) 94 KORTELĖ
(Komunikacija)	(Įrenginio pavadinimas)	
Vilnius	Pasaky	1794
(Miestas)	(Gatvė)	(Planšeto nomenklatūra)

ŠULINIO PIŪVIAI (Matmenys duoti m)

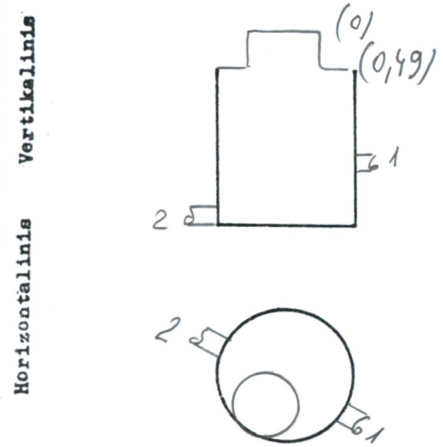

PRIRIŠIMO BRĖŽINYS

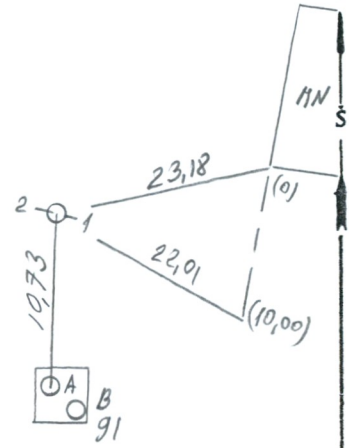

Pavadinimas		Medžiaga	Diametras	Atstumas nuo dangčio		Altitudės
Dangtis		ket.	650			129,96
Žemė						
Sienos		bet.				
Dugnas		bet.	1000		1,65	128,31
Vamzdžiai	Nr. 1	polit	100	Viršus		
				Apačia	1,40	128,56
	Nr. 2	polit	200	Viršus		
				Apačia	1,64	128,32
	Nr. 3			Viršus		
				Apačia		
	Nr. 4			Viršus		
				Apačia		
	Nr. 5			Viršus		
				Apačia		
	Nr. 6			Viršus		
				Apačia		
	Nr. 7			Viršus		
				Apačia		

Lipynės .....
(Medžiaga, kiekis)

Ar yra vandens? .....

Ar yra dujų? .....

Pastabos .....
.....
.....

Inžinerinių tyrinėjimų INSTITUTAS

Objekto Nr. 91-3/.....

Sudarė	(parašas)	(pavardė)
Patikrino	(parašas)	(pavardė)

19.97 m. 07 mėn. 14 d.
(Įrenginio tyrinėjimo data)

Sp. ITI 87