Vandentiekis (Komunikacija) | Vandentiekio šulinys (įrenginio pavadinimas) | Nr.(__) 184 KORTELĖ

Vilnius (Miestas) | Žuvėdrų g. (Gatvė) | 1791 (Planšeto nomenklatūra)

ŠULINIO PJŪVIAI (Matmenys duoti m)

PRIRIŠIMO BRĖŽINYS

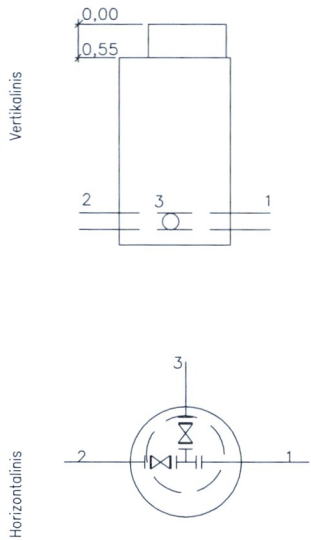

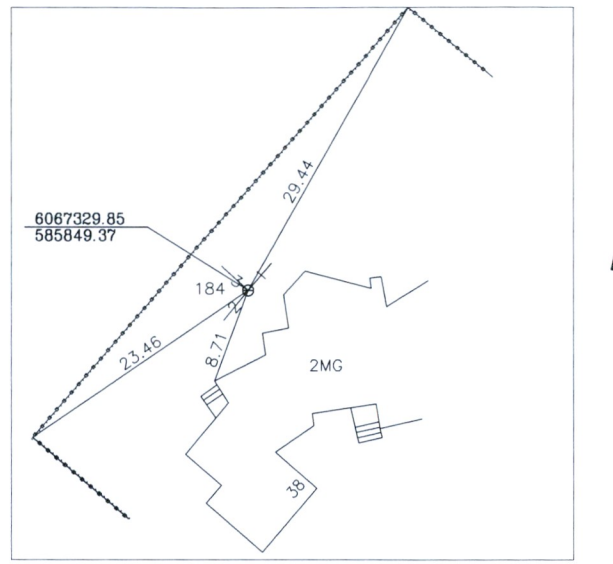

Pavadinimas		Medžiaga	Diametras	Atstumas nuo dangčio		Altitudės
Dangtis		Ketus	650			129,66
Žemė		Gruntas		0		129,66
Sienos		Betonas				
Dugnas		Betonas	1500	2,48		127,18
Vamzdžiai	Nr. 1	Pe	110	Viršus	2,22	127,44
				Apačia		
	Nr. 2	Pe	50	Viršus	2,27	127,39
				Apačia		
	Nr. 3	Pe	50	Viršus	2,26	127,4
				Apačia		
	Nr. 4			Viršus		
				Apačia		
	Nr. 5			Viršus		
				Apačia		
	Nr. 6			Viršus		
				Apačia		
	Nr. 7			Viršus		
				Apačia		
	Nr. 8			Viršus		
				Apačia		

Lipynės 8 (medžiaga, kiekis)

Ar yra vandens –

Ar yra dujų –

Pastabos

G.Marcišausko IĮ "G.M."

Objekto nr.

Sudarė: G. Marcišauskas (Parašas) (Pavardė)

Patikrino: G.Marcišauskas (Parašas) (Pavardė)

2012 m. balandžio 18 d.

(įrenginio tyrinėjimo data)