F.K. (Komunikacija) | Šulinio (Įrenginio pavadinimas) | Nr. (2) 61 KORTELĖ

VILNIUS (Miestas) | ŽUVĖDRŲ (Gatvė) | 1787 (Planšeto nomenklatūra)

ŠULINIO PIŪVIAI (Matmenys duoti m)

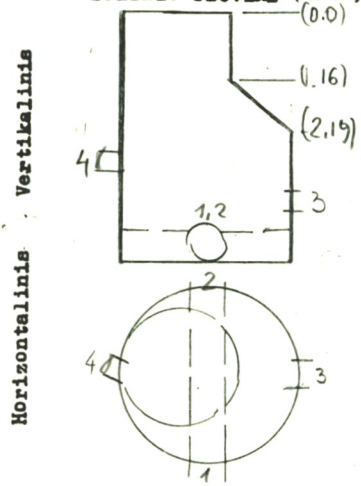

PRIRIŠIMO BRĖŽINYS

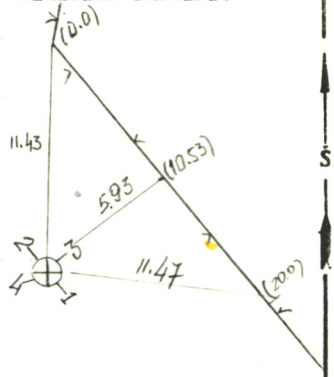

Pavadinimas		Medžiaga	Diametras	Atstumas nuo dangčio		Altitudės
Dangtis		ket	650			122.30
Žemė						
Sienos		bet				
Dugnas		bet	1000		4.19	118.11
Vamzdžiai	Nr. 1	bet	400	Viršus		
				Apačia	4.49	117.81
	Nr. 2	bet	400	Viršus		
				Apačia	4.50	117.80
	Nr. 3	a/c	150	Viršus		
				Apačia	4.21	118.09
	Nr. 4	pol	100	Viršus		
				Apačia	2.53	119.77
	Nr. 5			Viršus		
				Apačia		
	Nr. 6			Viršus		
				Apačia		
	Nr. 7			Viršus		
				Apačia		

Lipynės .....10..... (Medžiaga, kiekis)

Ar yra vandens? .....—.....

Ar yra dujų? .....—.....

Pastabos .....

.....

.....

Inžinerinių tyrinėjimų INSTITUTAS

Objekto Nr. 01250455..

Sudarė DROTVINAS (parašas) (pavardė)

Patikrino (parašas) (pavardė)

1996 m. 05 mėn. d.

(Įrenginio tyrinėjimo data)