Vandentiekis	sklendė	Nr.( ) 14 kortelė
Komunikacija	(irenginio pavadinimas)	
Vilnius	Lakštingalų g.	1787
Miestas	Gatvė	Planšeto nomenklatūra

ŠULINIO PJŪVIS

PRIŠIMO BREŽINYS

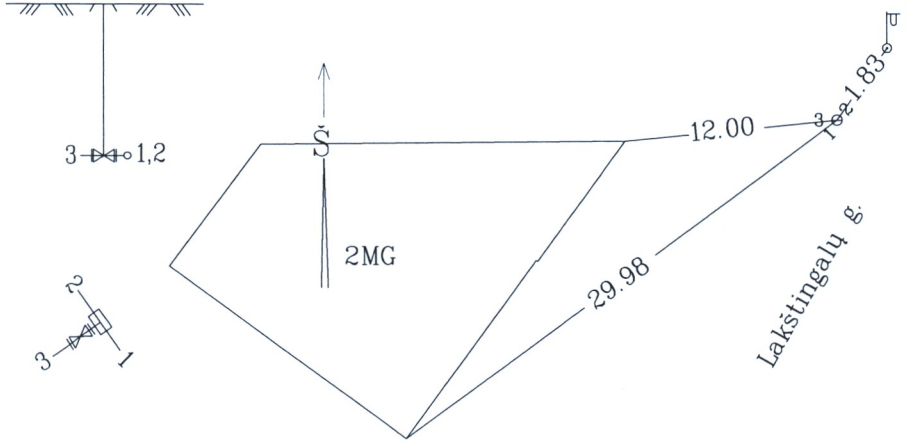

Pavadinimas		Medžiaga	Diametras	Atstumas nuo dangčio		Altitude
Dangtis		ket.				121.83
Žemė				0,00		121.83
Sienos						
Dugnas						
Vamzdžiai	Nr.1	PL	150	Viršus	3.20	118.63
				Apačia		
	Nr.2	PL	150	Viršus	3.20	118.63
				Apačia		
	Nr.3	PE	32	Viršus	3.20	118.63
				Apačia		
				Viršus		
				Apačia		
				Viršus		
				Apačia		

Lipynes.....
(kiekis)

Ar yra vandens?.....

Ar yra dujų?.....

Pastabos.....

sudarė	parašas	D.Plėta pavardė

2012 m